ERPICE ROTANTE

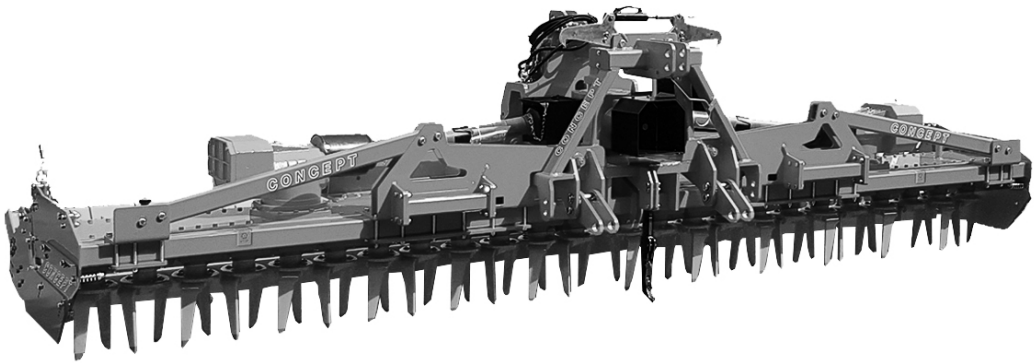

MANUALE DELL'OPERATORE

CONCEPT PERUGINI S.R.L
Via Dell'Artigianato, 11 - 15
47014 Meldola (FC)
Italia

TEL.: +39 0543 494 602
FAX: +39 0543 494 727
www.conceptagri.com
info@conceptagri.com

CONCEPT PERUGINI S.R.L SI RISERVA IL DIRITTO DI MODIFICARE LE CARATTERISTICHE DEI PROPRI PRODOTTI SENZA PREAVVISO

INDICE

Identificazione 4

Informazioni Generali 4

Sicurezza 4

Norme Generali di Sicurezza 6

Requisiti dell'operatore 6

Abbigliamento 6

Istruzioni per l'Uso 7

Collegamento al Trattore 7

Albero Cardanico 8

Profondità di Lavoro 8

Regolazione Barra Livellatrice 9

Regolazione Rompi-traccia 9

Messa in Servizio 9

Trasporto su Strada 10

Istruzione per l'utilizzo 10

Cambio di Velocità del Rotore 10

Attacco Idraulico 11

P.D.F Posteriore 11

Manutenzione 12

Lubrificazione 12

Sostituzione Denti 12

Messa a Riposo 13

Ricambi 13

Garanzia 14

Vi ringraziamo per avere scelto un prodotto **CONCEPT PERUGINI,** per il quale vi offriamo il nostro supporto e assistenza.

Prima di utilizzare la macchina è importante leggere questo manuale, in particolare le norme di sicurezza e seguire attentamente le indicazioni di utilizzo.
Per ulteriori informazioni non esitate a contattare il rivenditore di zona.

La macchina è stata concepita e prodotta per l'utilizzo agricolo, portata da un trattore per la lavorazione del terreno.

Inoltre Concept Perugini S.R.L consiglia di riportare il numero della matricola, anno di costruzione e modello del vostro erpice per facilitare l'eventuale ordine di parti di ricambio.

CONCEPT FARM MACHINERY PERUGINI MADE IN ITALY

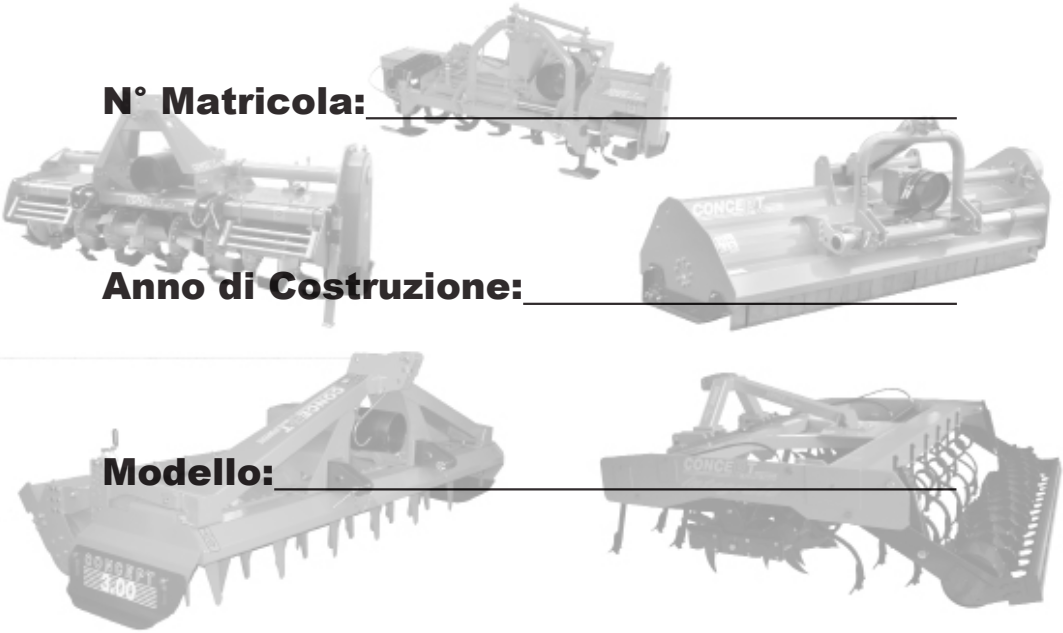

N° Matricola:_____

Anno di Costruzione:_____

Modello:_____

Identificazione

La targhetta di identificazione applicata sulla macchina riporta le seguenti informazioni:

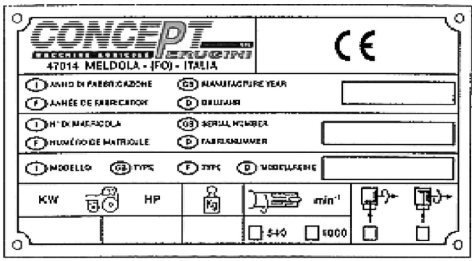

- Nome del costruttore
- Marchio CE
- Anno di costruzione
- Numero di matricola
- Potenza del trattore raccomandata
- Peso
- Velocità e senso di rotazione P.D.F

Questi dati sono importanti e necessari per verificare la compatibilità fra macchina e trattore e per eventuali ordini di ricambi.

Informazioni Generali

In fase di assemblaggio ogni macchina è controllata affinché abbia un funzionamento regolare. Inoltre sarà cura del rivenditore prima della consegna controllare tutte le funzioni della macchina. Come precauzione è buona norma controllare prima dell'uso:

- Il livello dell'olio nel riduttore
- Ingrassare gli ingrassatori
- La pressione dei pneumatici del trattore
- La compatibilità tra la velocità della presa di forza del trattore e quella della macchina

Sicurezza

In questo manuale vengono usate simbologie per evidenziare livelli di pericolo o informazioni importanti

PERICOLO
Richiama l'attenzione a situazioni che possono pregiudicare la sicurezza di altre persone.

ATTENZIONE
Richiama l'attenzione a situazioni che possono pregiudicare l'efficienza della macchina ma non la sicurezza di altre persone.

IMPORTANTE
Richiama l'attenzione a situazioni che non pregiudicano l'efficienza della macchina o la sicurezza di altre persone.

Gli adesivi di sicurezza devono essere osservati e sempre presenti sulla macchina. In caso contrario contattare il rivenditore per la sostituzione.

	SIMBOLOGIA	SIGNIFICATO
1	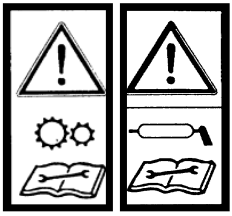	Prima di usare, regolare o far manutenzione sulla macchina è importante che si siano lette le seguenti istruzioni. Manutenzione, lubrificazione ecc. devono essere eseguite col motore fermo, i freni bloccati e la chiave di avviamento rimossa.
2	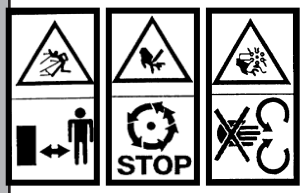	Chiunque si trovi nelle vicinanze della macchina in lavorazione non deve mai essere ad una distanza inferiore a quella di sicurezza. Durante l'uso mantenersi lontani dalle parti in movimento e dall'albero cardanico. Non rimuovere le protezioni durante il lavoro o con il trattore in moto.
3		Pericolo di lesioni ai piedi. Chiunque si trovi nelle vicinanze della fresa deve tenersi a distanza di sicurezza.
4		Pericolo di lesioni alle mani. Chiunque si trovi nelle vicinanze della macchina deve tenersi a distanza di sicurezza e non rimuovere le protezioni
5		Manutenzione, lubrificazione ecc. devono essere eseguite con il motore fermo, i freni bloccati e la chiave di avviamento rimossa. Quando la macchina è sollevata deve essere opportunamente supportata.
6		Per sollevare la macchina utilizzare i punti di sollevamento opportunamente segnalate dal seguente adesivo.

Norme Generali di Sicurezza

- Durante l'uso mantenersi lontani dalle parti in movimento e dall'albero cardanico. Non rimuovere le protezioni durante il lavoro o con il trattore in movimento.
- Manutenzione, lubrificazione, ecc. devono essere eseguite con il motore fermo, i freni bloccati e la chiave rimossa. Per effettuare la manutenzione sotto la macchina, assicurarsi che sia appoggiata su degli appositi cavalletti.
- Durante il trasferimento su strade pubbliche, scollegare l'albero cardanico e seguire il codice stradale.
- Non eseguire lavorazioni notturne se non si dispone di adeguata illuminazione.

Requisiti dell'operatore

Per evitare danni a se stessi e a terzi, l'operatore deve rispondere ai seguenti requisiti:

- **Fisici:** Buona vista e udito, capacità di eseguire tutte le operazioni richieste per il sicuro funzionamento.
- **Mentali:** Capacità di capire, essere attento, responsabile e usare giudizio per non pregiudicare la propria sicurezza e quella degli altri.
- **Cognitivi:** Essere competente nell'eseguire le funzioni d'uso e manutenzione della macchina e avere letto e compreso questo manuale.

Abbigliamento

L'operatore deve indossare i seguenti indumenti conformi alle normative vigenti:

- Guanti da lavoro
- Tuta di misura adeguata
- Occhiali da lavoro
- Casco per la protezione della testa
- Scarpe da lavoro

Istruzioni per l'Uso

Collegamento al Trattore

Gli erpici rotanti Concept possono essere utilizzate con qualsiasi tipo di trattore munito di attacco a tre punti di prima e seconda categoria. Leggere il manuale d'uso del trattore prima di effettuare l'accoppiamento.
Prima di tale operazione potrebbe essere necessario regolare gli attacchi.

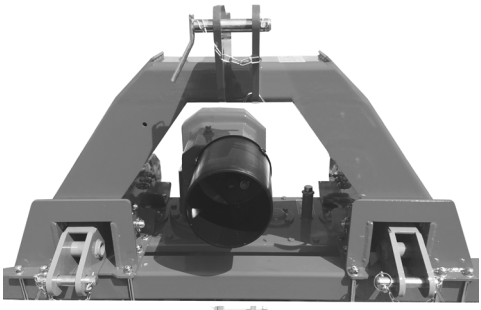

Erpici Fissi

Rimuovere i perni e invertire gli attacchi.

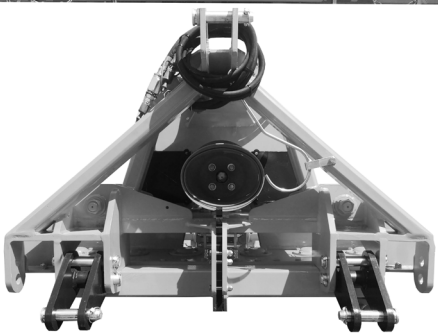

Erpici Pieghevoli

Posizionare i bracci del sollevatore tra gli attacchi più appropriati, quindi fissare con l'apposito perno.

- Togliere le spine a scatto dai perni degli attacchi superiori ed inferiori. Avvicinare i bracci inferiori del sollevatore ponendoli al centro delle piastre e inserire i perni. Assicurarli con le spine a scatto.
- Inserire il tirante del 3° punto superiore del trattore fra le piastre superiori, inserire il perno e assicurarlo con la spina a scatto. Regolare il tirante in modo che la macchina sia parallela al terreno durante l'utilizzo. Bloccare il tirante.
- Bloccare i bracci inferiori del sollevatore con le apposite catene o tenditori.
- Se necessario tagliare l'albero cardanico.
- Collegare l'albero cardanico al trattore ed alla macchina. Se l'albero cardanico è dotato di frizione quest'ultima deve essere attaccata dalla parte della macchina.

MODELLI PIEGHEVOLI

Collegare i tubi idraulici al distributore del trattore. Uno dei pistoni del pieghevole è dotato di un regolatore di flusso per regolare il flusso dell'olio in modo da avere un movimento fluido durante le fasi di apertura e chiusura, regolarlo se necessario. **NOTA** se il regolatore di flusso è troppo chiuso, la macchina non si aprirà.

Albero Cardanico

Prima di innestare l'albero cardanico leggere le istruzioni di montaggio riportate nel **manuale d'uso del costruttore** del cardano, assicurarsi che il numero di giri e il senso di rotazione della macchina riportati sulla targhetta di identificazione corrispondano a quelli del trattore, controllare che l'albero scorra facilmente per evitare eccessivi sforzi sui cuscinetti della presa di forza.

Per l'innesto:

- Innestare l'estremità dell'albero, dotata del limitatore di sicurezza, nella presa di forza della macchina facendo scattare il fermo.
- Accoppiare l'altra estremità dell'albero cardanico nella presa di forza del trattore facendo scattare il fermo.
- Controllare la lunghezza del cardano rispettando i limiti consigliati dal costruttore dell'albero. Se risulta troppo lungo, non effettuare modifiche ma rivolgersi ad un'Officina Autorizzata o al rivenditore del cardano. Il controllo va fatto con:
    1. Sollevamento tutto alzato
    2. Sollevamento tutto abbassato
    3. Sollevamento in posizione tale che l'albero cardanico sia orizzontale.

Profondità di Lavoro

La profondità di lavoro è regolata tramite l'altezza del rullo posteriore.

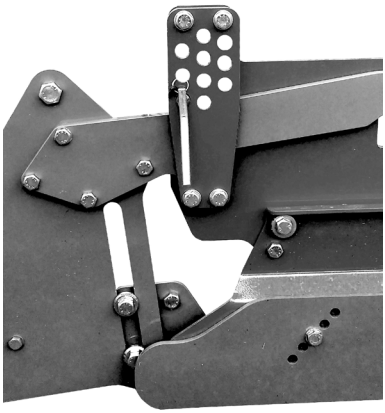

Per regolare l'altezza:

Sollevare la macchina con il trattore, inserire il perno in uno dei fori in base alla profondità desiderata. Effettuare la stessa operazione sull'altro lato della macchina assicurandosi che il perno sia posto alla stessa altezza su entrambi i lati.

I modelli **Pieghevoli** hanno due rulli indipendenti che vanno regolati allo stesso modo come descritto sopra.

La regolazione della profondità di lavoro va effettuata sempre sul campo, a motore spento, presa di forza disinserita, freno di stazionamento innestato, sollevando la macchina da terra, e supportandola in modo da prevenirne l'accidentale caduta.

A seconda delle esigenze, gli erpici possono essere dotati di vari tipi di rulli.
Nel caso dei rulli packer, è necessario regolare la distanza tra i raschietti ed il rullo.

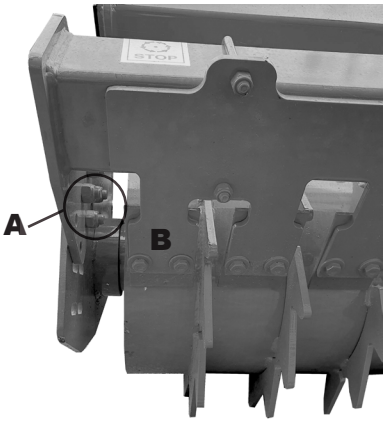

- Allentare le viti **A**
- Riposizionare il raschia rullo in maniera da ottenere una distanza di 5mm tra raschietto e rullo
- Serrare le viti
- Per sostituire i raschietti usurati allentare le viti **B**, cambiare il raschietto e serrare le viti.

Regolazione Barra Livellatrice

Per variare la profondità di lavoro la macchina è dotata di una barra di livellamento posteriore che va regolata assieme al rullo posteriore. Per regolare l'altezza della barra sul modello **EK** bisogna riposizionare le staffe assicurandosi di utilizzare lo stesso foro su ciascun supporto.

Su tutti gli altri modelli, l'altezza della barra viene regolata tramite i registri. Misurare la posizione dell'indicatore per regolare la barra di uguale lunghezza su entrambi i lati della macchina. I modelli pieghevoli **PH SH** hanno due barre di livellamento indipendenti che devono essere regolate come descritto sopra alla stessa altezza su entrambe le unità.

Regolazione Rompi-traccia

I modelli pieghevoli sono dotati del rompi traccia per eliminare l'accumulo di terra fra le due macchine. Il dente può essere regolato tramite 3 bulloni. Bisogna svitarli, scegliere la posizione desiderata del rompi traccia e poi riavvitare il tutto.

Messa in Servizio

Ultimate le operazioni di collegamento, registrazione e controllo, la macchina è pronta per la lavorazione.
Raggiunto il posto di lavoro, per dare inizio alla lavorazione, procedere nel seguente modo:

- Abbassare la macchina fino a 5 cm da terra
- Inserire la presa di forza e avviare la macchina
- Abbassare completamente la macchina
- Raggiungere la velocità di 540 giri/minuto con la P.D.F
- Iniziare il lavoro

Modelli Pieghevoli
Il modello pieghevole SH può essere utilizzato con le due ali rigide oppure flottanti.
Per impostare la modalità d'uso bisogna intervenire sui rubinetti montati sul martinetto idraulico interessato alla chiusura ed apertura della macchina.

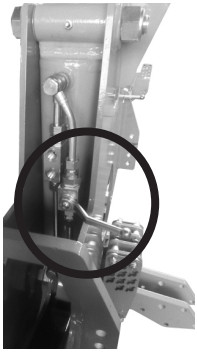

Non aprire i rubinetti quando la macchina è chiusa in modalità trasporto o mentre si sta chiudendo, altrimenti le ali si apriranno improvvisamente causando possibili rotture ed infortuni.

Durante l'utilizzo dell'attrezzo viaggiare in linea retta. Sollevare la macchina per girare o fare inversione di marcia, onde evitare di sovraccaricare le parti in contatto con il suolo.

Trasporto su Strada

Quando si viaggia sulle strade pubbliche scollegare l'albero cardanico e seguire le norme del codice della strada del proprio Paese.
Modelli Pieghevoli
Prima di mettersi in viaggio la macchina deve essere chiusa, e i fermi di sicurezza inseriti.

Istruzioni per l'utilizzo

Variando la velocità di rotazione dei denti, la profondità di lavorazione e la velocità di avanzamento del trattore, si potrà ottenere la lavorazione del terreno desiderata.

- **Terreno con Zolle**

Aumentare la velocità di rotazione dei denti, ridurre la velocità di avanzamento del trattore, abbassare la barra livellatrice

- **Terreno troppo fine**

Ridurre la velocità di rotazione dei denti, aumentare la velocità di avanzamento del trattore

Cambio di Velocità del Rotore

Sui modelli provvisti di un riduttore con cambio di velocità è possibile modificare la velocità del rotore per adattarlo alle condizioni del terreno ottenendo la finitura desiderata.

- Svitare I bulloni **C** e rimuovere la piastra **A**
- Rimuovere gli ingranaggi dall'albero e riposizionarli utilizzando la corretta combinazione per ottenere la velocità desiderata
- Assicurarsi che I distanziali **B** siano nella corretta posizione
- Chiudere la piastra **A** e avvitare I bulloni **C**

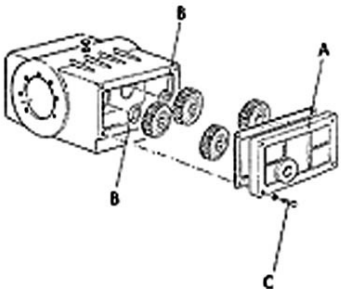

Attacco Idraulico

I modelli **PK SK PH SH** possono essere dotati di un gancio idraulico per collegare un secondo attrezzo dietro l'erpice rotante.
Attaccare il gancio alla macchina tramite i perni **A** e **B** e collegare i tubi idraulici.
Riposizionare i ganci del sollevatore inferiore in base all'altezza e alla larghezza dell'attrezzo, fissare il secondo attrezzo e regolare la lunghezza del tirante superiore.

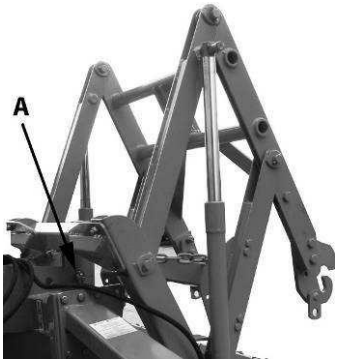

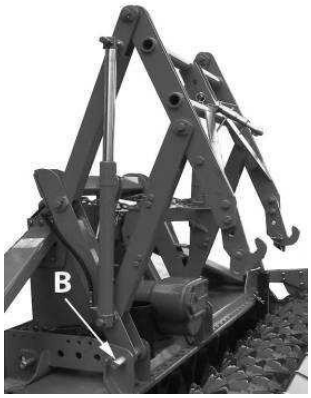

P.D.F Posteriore

Per installare una presa di forza posteriore seguire le seguenti istruzioni:

- Rimuovere la piastra posteriore **A** dalla scatola del cambio
- Svitare il bullone **B** e la rondella, rimuovere il distanziale **C**
- Inserire il distanziale **D**
- Rimontare il coperchio facendo attenzione che la **P.D.F** sia inserita in **D**
- Avvitare tutti i bulloni
- Montare la protezione dell'albero di trasmissione

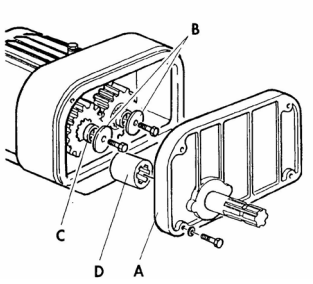

NOTA - La velocità della presa di forza posteriore è uguale alla velocità della presa di forza del trattore utilizzata per guidare la macchina.

Manutenzione

Quando la macchina viene maneggiata per il carico e lo scarico, utilizzare l'apposito punto di aggancio

Lubrificazione

Ogni 10 ore: Solo sugli **ERPICI PIEGHEVOLI** ingrassare i punti di articolazione sul telaio centrale.

Ogni 50 ore: Controllare il livello dell'olio del riduttore. Se necessario aggiungere olio per ingranaggi **EP90**.

Ogni 250 ore: Cambiare l'olio del riduttore, va eseguito almeno una volta l'anno.

NOTA - Nel cofano dell'erpice si utilizza un grasso che non ha bisogno di manutenzione o di essere sostituito. Il tappo è una valvola che permette la fuoriuscita dei gas e non un tappo di rabbocco livello.

Sostituzione Denti

Controllare sempre la tensione dei bulloni nonché l'usura e le eventuali rotture dei denti. Sostituire tutti gli utensili rotti, piegati o usurati mantenendo la loro posizione iniziale di montaggio per evitare vibrazioni.
Per sostituire i denti procedere come segue:

Macchine con denti imbullonati: Rimuovere i bulloni e sostituire il dente rotto con nuovi bulloni. Dopo un'ora controllare la tenuta dei bulloni.

Macchine con denti QuickFit: Rimuovere la spina elastica e il perno per sostituire la lama.

Quando si sostituiscono tutti i denti, è consigliabile sostituirli una per volta per mantenere la loro posizione originale.

LA SOSTITUZIONE DEI DENTI DEVE AVVENIRE A MOTORE SPENTO, P.D.F DISINSERITA E FRENI AZIONATI, CON LA MACCHINA SOLLEVATA DA TERRA E ASSICURATA SU SUPPORTI ADATTI

Messa a Riposo

Prima di effettuare il rimessaggio è consigliabile lavare e pulire la macchina e controllare che tutte le parti siano in perfetta efficienza e se necessario sostituirle. Utilizzare un prodotto antiruggine su tutte le parti che durante la lavorazione abbiano perso la vernice originale.
Lubrificare la presa di forza seguendo le indicazioni del produttore. Mettere la macchina in un luogo asciutto.

Ricambi

Assicurarsi di avere I dati corretti di Identificazione della macchina e I codici corretti dei pezzi di ricambio di cui si necessita.
Utilizzare sempre ricambi originali CONCEPT.

L'utilizzo di ricambi non originali annullerà la garanzia

GENUINE PARTS

Garanzia

Concept Perugini S.R.L copre la garanzia ad esclusione delle parti soggette ad usura, nel caso in cui si presenti un difetto di lavorazione o di materiale, ed è in qualsiasi modo o in qualsiasi misura non attribuibile ad uso improprio, mancanza di ragionevole cura e usura generale, o all'installazione di ricambi, sostituiti o aggiunti che non sono forniti o approvati da Concept Perugini S.R.L. La mancata osservanza invaliderà la garanzia e in caso di rotture o guasti Concept Perugini S.R.L non è responsabile e non è tenuto a rispondere alle richieste di intervento in garanzia.

CONCEPT FARM MACHINERY PERUGINI MADE IN ITALY