FRESATRICI

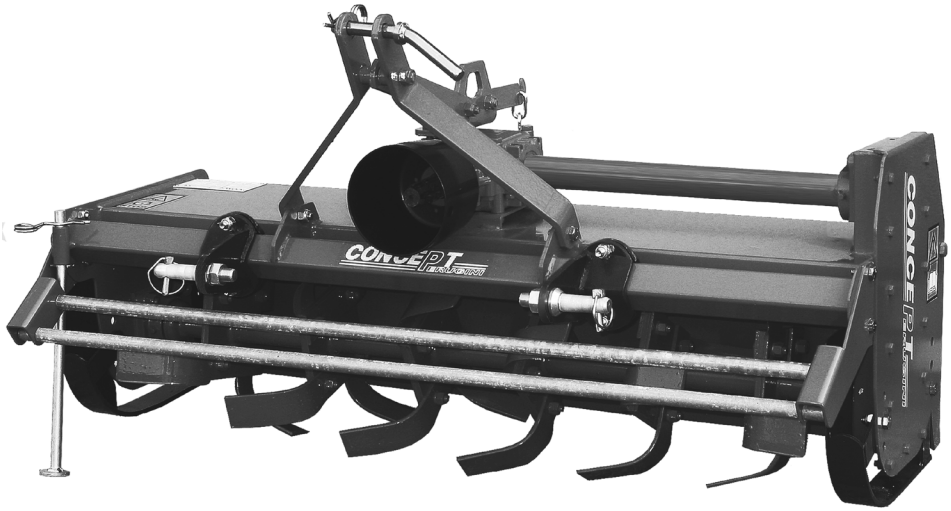

MANUALE DELL'OPERATORE

CONCEPT PERUGINI S.R.L
Via Dell'Artigianato, 11 - 15
47014 Meldola (FC)
Italia

TEL.: +39 0543 494 602
FAX: +39 0543 494 727
www.conceptagri.com
info@conceptagri.com

CONCEPT PERUGINI S.R.L SI RISERVA IL DIRITTO DI MODIFICARE LE CARATTERISTICHE DEI PROPRI PRODOTTI SENZA PREAVVISO

INDICE

Identificazione 4

Informazioni Generali 4

Sicurezza 4

Norme Generali di Sicurezza 6

Requisiti dell'operatore 6

Abbigliamento 6

Fresatrice 7

Istruzioni per l'Uso 8

Collegamento al Trattore 8

Regolazione Profondità di lavoro 8

Albero Cardanico 9

Regolazione Cofano Posteriore 9

ZF Spostamento Laterale 10

Messa in Servizio 11

Trasporto su Strada 11

Manutenzione 11

Lubrificazione 11

Manutenzione Catena 12

Sostituzione delle Zappe 13

Messa a Riposo 13

Ricambi 13

Garanzia 14

Vi ringraziamo per avere scelto un prodotto **CONCEPT PERUGINI,** per il quale vi offriamo il nostro supporto e assistenza.

Prima di utilizzare la macchina è importante leggere questo manuale, in particolare le norme di sicurezza e seguire attentamente le indicazioni di utilizzo.
Per ulteriori informazioni sull'utilizzo non esistate a contattare il rivenditore di zona.

La macchina è stata concepita e prodotta per l'utilizzo agricolo, portata da un trattore per la lavorazione del terreno.

Inoltre Concept Perugini S.R.L consiglia di riportare il numero della matricola, anno di costruzione e modello della propria fresa per facilitare l'eventuale ordine di parti di ricambio.

CONCEPT FARM MACHINERY PERUGINI MADE IN ITALY

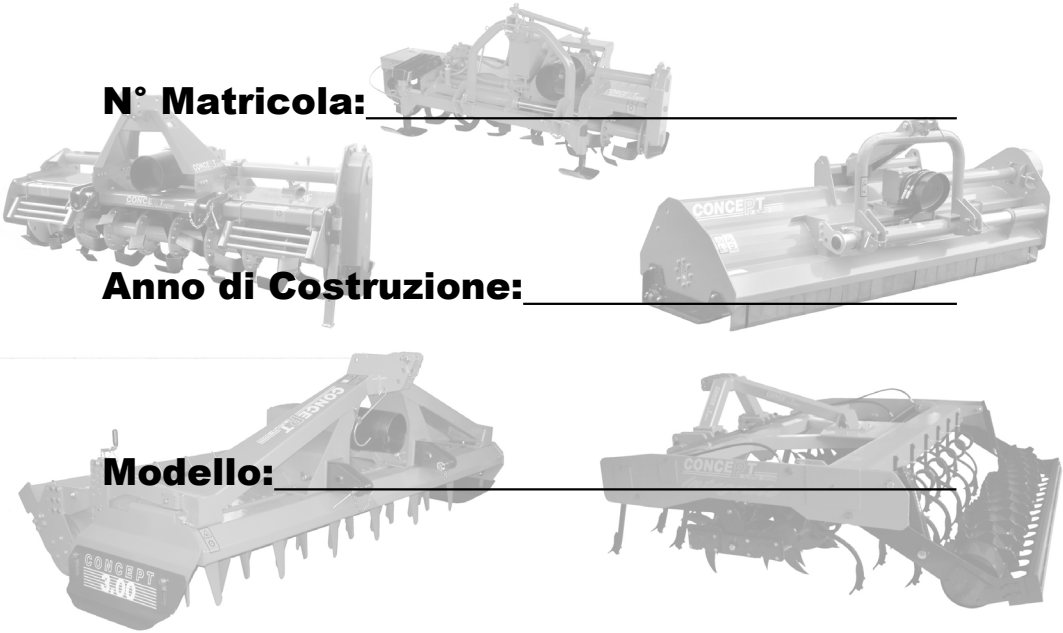

N° Matricola:_____

Anno di Costruzione:_____

Modello:_____

Identificazione

La targhetta di identificazione applicata sulla macchina riporta le seguenti informazioni:

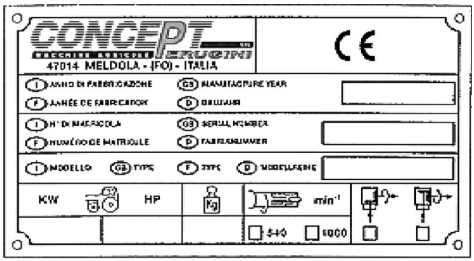

- Nome del costruttore
- Marchio CE
- Anno di costruzione
- Numero di matricola
- Potenza del trattore raccomandata
- Peso
- Velocità e senso di rotazione P.D.F

Questi dati sono importanti e necessari per verificare la compatibilità fra macchina e trattore e per eventuali ordini di ricambi.

Informazioni Generali

In fase di assemblaggio ogni macchina è controllata affinché abbia un funzionamento regolare. Inoltra sarà cura del rivenditore prima della consegna controllare tutte le funzioni della macchina. Come precauzione è buona norma controllare prima dell'uso:

- Il livello dell'olio nel riduttore
- Ingrassare gli ingrassatori
- La pressione dei pneumatici del trattore
- La compatibilità tra la velocità della presa di forza del trattore e della macchina

Sicurezza

In questo manuale vengono usate simbologie per evidenziare livelli di pericolo o informazioni importanti

PERICOLO
Richiama l'attenzione a situazioni che possono pregiudicare la sicurezza di altre persone.

ATTENZIONE
Richiama l'attenzione a situazioni che possono pregiudicare l'efficienza della macchina ma non la sicurezza di altre persone.

IMPORTANTE
Richiama l'attenzione a situazioni che non pregiudicano l'efficienza della macchina o la sicurezza di altre persone.

Gli adesivi di sicurezza devono essere osservati e sempre presenti sulla macchina. In caso contrario contattare il rivenditore per la sostituzione.

	SIMBOLOGIA	SIGNIFICATO
1	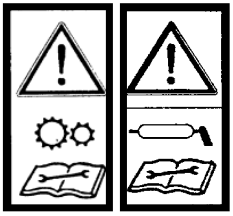	Prima di usare, regolare o far manutenzione sulla macchina è importante che si abbia preso in considerazione le seguenti istruzioni. Manutenzione, lubrificazione ecc. devono essere eseguite col motore fermo, i freni bloccati e la chiave di avviamento rimossa.
2	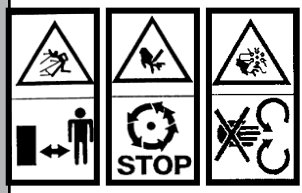	Chiunque si trovi nelle vicinanze della macchina in lavorazione non deve mai essere ad una distanza inferiore a quella di sicurezza. Durante l'uso state lontani dalle parti in movimento e dall'albero cardanico. Non rimuovete le protezioni durante il lavoro o con il trattore in moto.
3		Pericolo di lesioni ai piedi. Chiunque si trovi nelle vicinanze della fresa deve tenersi a distanza di sicurezza.
4		Pericolo di lesioni alle mani. Chiunque si trovi nelle vicinanze della macchina deve tenersi a distanza di sicurezza e non rimuovere le protezioni
5		Manutenzione, lubrificazione ecc. devono essere eseguite con il motore fermo, i freni bloccati e la chiave di avviamento rimossa. Quando la macchina è sollevata deve essere opportunamente supportata.
6		Per il sollevare la macchina utilizzare i punti di sollevamento opportunamente segnalate dal seguente adesivo.

Norme Generali di Sicurezza

- Durante l'uso stare lontani dalle parti in movimento e dall'albero cardanico. Non rimuovere le protezioni durante il lavoro o con il trattore in movimento.
- Manutenzione, lubrificazione, ecc. devono essere eseguite con il motore fermo, i freni bloccati e la chiave rimossa. Per effettuare la manutenzione sotto la macchina, assicurarsi che sia appoggiata su degli appositi cavalletti.
- Durante il trasferimento su strade pubbliche, scollegare l'albero cardanico e seguire il codice stradale.
- Non eseguire lavorazioni notturne se non si dispone di adeguata illuminazione.

Requisiti dell'operatore

Per evitare danni a se stessi e a terzi, l'operatore deve rispondere ai seguenti requisiti:

- **Fisici:** Buona vista e udito, capacità di eseguire tutte le operazioni richieste per il sicuro funzionamento.
- **Mentali:** Capacità di capire, essere attento, responsabile e usare giudizio per non pregiudicare la propria sicurezza e quella degli altri.
- **Cognitivi:** Essere competente nell'eseguire le funzioni d'uso e manutenzione della macchina e deve avere letto e compreso questo manuale.

Abbigliamento

L'operatore deve indossare i seguenti indumenti conformi alle normative vigenti:

- Guanti da lavoro
- Tuta di misura adeguata
- Occhiali da lavoro
- Casco per la protezione della testa
- Scarpe da lavoro

Fresatrice

In questo manuale dell'operatore sono riportate le seguenti macchine: **CF XF ZF**

CF

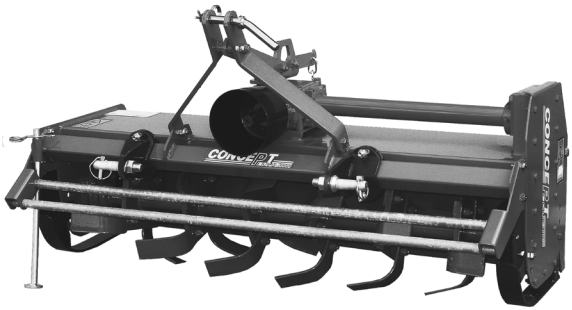

XF

ZF

Istruzioni per l'Uso

Collegamento al Trattore

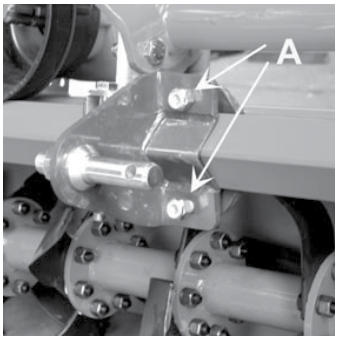

Le fresatrici Concept possono essere utilizzate con qualsiasi tipo di trattore munito di attacco a 3 punti di prima e seconda categoria. Leggere il manuale d'uso del trattore prima di effettuare l'accoppiamento.
Tramite la vite **A** regolare la larghezza degli attacchi inferiori in base ai bracci del sollevatore, fissare la posizione e serrare i bulloni.

1. Su una superficie piana con il motore spento e freni inseriti, modificare l'altezza e la larghezza degli attacchi inferiori del sollevatore affinché non corrispondano agli attacchi sulla fresa.
2. Togliere le spine a scatto e rimuovere i perni negli attacchi della fresa ed avvicinare i bracci inferiori del sollevatore ponendoli al centro degli attacchi della fresa. Inserire i perni e le spine a scatto.
3. Inserire il tirante del 3° punto superiore fra le piastre superiori, inserire il perno ed assicurare con la spina a scatto. Regolare il tirante in modo che la fresa sia parallela al terreno. Bloccare il tirante.
4. Se dotato di piede di appoggio metterlo nella posizione di lavoro.

Regolazione Profondità di lavoro

Per regolare la profondità di lavorazione bisogna modificare l'altezza dei pattini. Rimuovere li viti **A** e allentare **B**. Selezionare l'altezza desiderata e serrare tutte le viti.

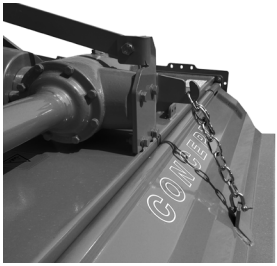

Regolazione Cofano Posteriore

Sui modelli **CF XF ZF** il cofano posteriore è dotato di una catena per la regolazione.

Albero Cardanico

Prima di innestare l'albero cardanico leggere le istruzioni di montaggio riportate nel **manuale d'uso del costruttore** del cardano, assicurarsi che il numero di giri e il senso di rotazione della macchina riportati sulla targhetta di identificazione corrispondano a quelli del trattore, controllare che l'albero scorra facilmente per evitare eccessivi sforzi sui cuscinetti della presa di forza.

Per l'innesto:

- Innestare l'estremità dell'albero, dotata del limitatore di sicurezza, nella presa di forza della macchina facendo scattare il fermo.
- Accoppiare l'altra estremità dell'albero cardanico nella presa di forza del trattore facendo scattare il fermo.
- Controllare la lunghezza del cardano rispettando i limiti consigliati dal costruttore dell'albero. Se risulta troppo lungo, non effettuare modifiche ma rivolgersi ad un'Officina Autorizzata o al rivenditore del cardano. Il controllo va fatto con:
    1. Sollevamento tutto alzato
    2. Sollevamento tutto abbassato
    3. Sollevamento in posizione tale che l'albero cardanico sia orizzontale.

Quando si maneggia il machinario bisogna avere la presa di forza disinserita, trattore spento e i freni applicati.

ZF Spostamento Laterale

Lo spostamento dell'attacco a tre punti e del riduttore, permette di utilizzare la fresa nella posizione desiderata mantenendo allineato il giunto cardanico

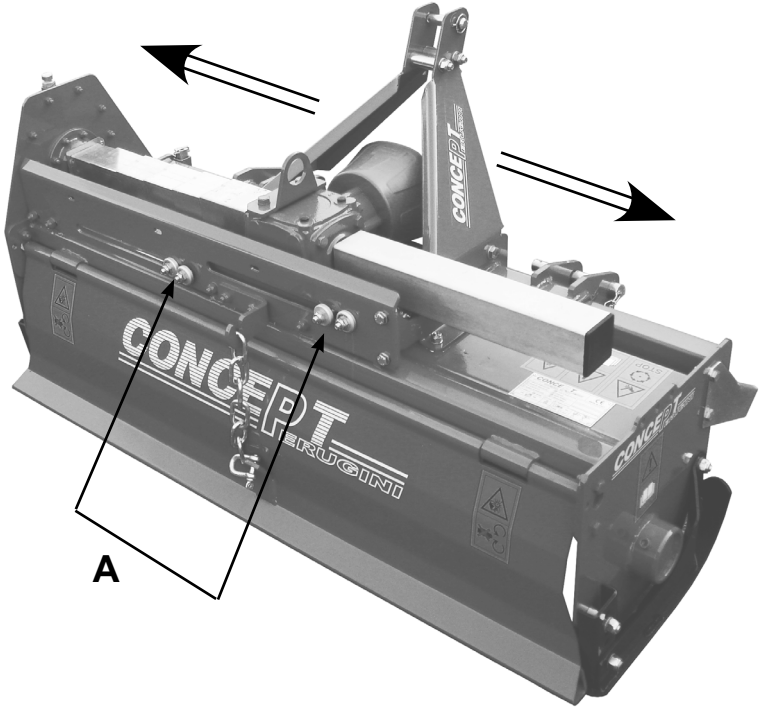

Sulla **ZF** lo spostamento è manuale, per ottenere la posizione desiderata bisogna:

- Allentare i bulloni **A**
- Spostare manualmente il carrello composto dal castello attacco 3 punti e scatola di riduzione
- Serrare i bulloni **A** una volta scelta la posizione desiderata

LA ZF NON E' UNA MACCHINA A SPOSTAMENTO AUTOMATICO

Messa in Servizio

Ultimate le operazioni di collegamento, registrazione e controllo, la macchina è pronta per la lavorazione.
Raggiunto il posto di lavoro, per dare inizio alla lavorazione, procedere nel seguente modo:

- Abbassare la fresa fino a 5 cm da terra
- Inserire la presa di forza e avviare la macchina
- Abbassare completamente il trattore
- Raggiungere la velocità di 540 giri/minuto con la PDF
- Iniziare il lavoro

Trasporto su Strada

Quando si viaggia sulla strada pubblica scollegare l'albero cardanico e seguire le norme del codice della strada del proprio Paese.

Manutenzione

QUANDO LA MACCHINA VIENE MANEGGIATA PER IL CARICO E SCARICO UTILIZZARE L'APPOSITO PUNTO DI AGGANCIO : C

Lubrificazione

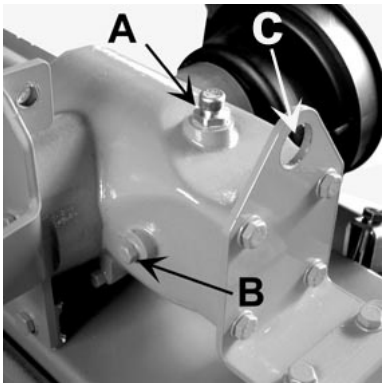

Ogni 10 ore: Ingrassare il supporto del rotore dal lato opposto alla trasmissione usando grasso grafitato tramite l'apposito ingrassatore.

Ogni 50 ore: Controllare il livello dell'olio del riduttore rimuovendo il tappo **B**. Se necessario aggiungere olio dopo aver rimosso il tappo **A**, usare olio per ingranaggi EP90.

Ogni 250 ore: Cambiare lubrificante del riduttore. Questa operazione va eseguita almeno una volta l'anno oppure ogni 250 ore.

Manutenzione Catena

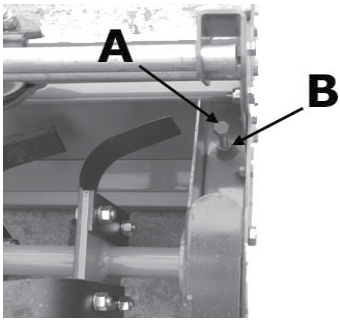

Sulla **CF** il lubrificante della catena non va cambiato, esso è garantito a vita.

Per regolare la catena della trasmissione:

- Allentare il dado **B**
- Agire sulla vite **A**, stringendo si va ad aumentare la tensione della catena. Per allentare la catena allentare la vite.
- Ottenuta la tensione corretta, serrare il dado **B**

La **XF** e **ZF** si differenziano dalla **CF** in quanto hanno la trasmissione esterna al fianco laterale.

Tramite il tappo **E** si può ispezionare lo stato del lubrificante e aggiungerne altro se si presenta la necessità. Utilizzare solo grasso MU EP2.

Ogni 5 anni oppure quando si verifica la necessità cambiare il lubrificante della trasmissione. Svitare tutte le viti del carter, svuotare, pulire e riempire lo stesso carter di con grasso MU EP2. Serrare le viti del carter.

Per regolare la tensione della catena di trasmissione:

- Allentare il dado **D**
- Regolare la tensione avvitando o allentando la vite **C**
- Serrare il dado **D**

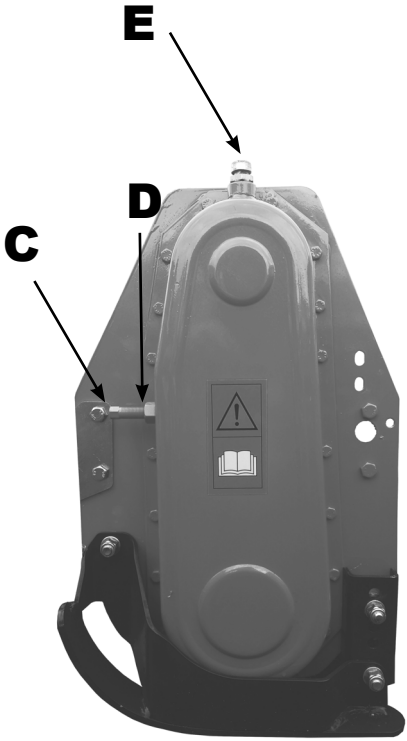

Sostituzione delle Zappe

Controllare sempre la tensione dei bulloni nonché l'usura e l'eventuale rotture delle zappe. Sostituire tutti gli utensili rotti, piegati o usurati mantenendo la loro posizione iniziale per evitare vibrazioni.
Per la sostituzione delle zappe procedere:

- Sollevare la macchina e sostenerla su degli appoggi solidi in sicurezza
- Sollevare il cofano posteriore e fissarlo con una catena al 3° punto superiore.
- Rimuovere I bulloni e sostituire le zappe danneggiate. Assicurarsi di serrare bene I bulloni durante la fase di montaggio
- Rimontare il cofano posteriore nella corretta posizione

LA SOSTITUZIONE DELLE ZAPPE DEVE AVVENIRE A MOTORE SPENTO, PDF DISINSERITA E FRENI AZIONATI CON LA MACCHINA SOLLEVATA DA TERRA E ASSICURATA SU SUPPORTI ADATTI

Messa a Riposo

Prima di effettuare il rimessaggio, pulire la macchina e verificare ed eventualmente sostituire parti danneggiate o rotte.
Utilizzare un prodotto antiruggine su tutte le parti che durante la lavorazione abbiano perso la vernice originale.
Lubrificare la presa di forza seguendo le indicazioni del produttore. Mettere la macchina in un luogo asciutto.

Ricambi

Assicurarsi di avere I dati corretti di Identificazione della macchina e I codici corretti dei pezzi di ricambio di cui si necessita.
Utilizzare sempre ricambi originali CONCEPT.

L'utilizzo di ricambi non originali annullerà la garanzia

GENUINE PARTS

Garanzia

Concept Perugini S.R.L copre la garanzia con l'esenzione delle parti soggette ad usura, a condizione che il difetto sia dovuto a difetti di lavorazione o materiale ed è in qualsiasi modo o in qualsiasi misura non attribuibile ad uso improprio, mancanza di ragionevole cura e usura generale o all'installazione di ricambi, sostituzioni o componenti aggiuntivi che non sono forniti o approvati da Concept Perugini S.R.L la mancata osservanza invaliderà la garanzia e in caso di rotture o guasti Concept Perugini S.R.L non è responsabile e non è tenuto a rispondere alle richieste di intervento in garanzia.

CONCEPT PERUGINI
FARM MACHINERY
MADE IN ITALY