HERSE ROTATIVE

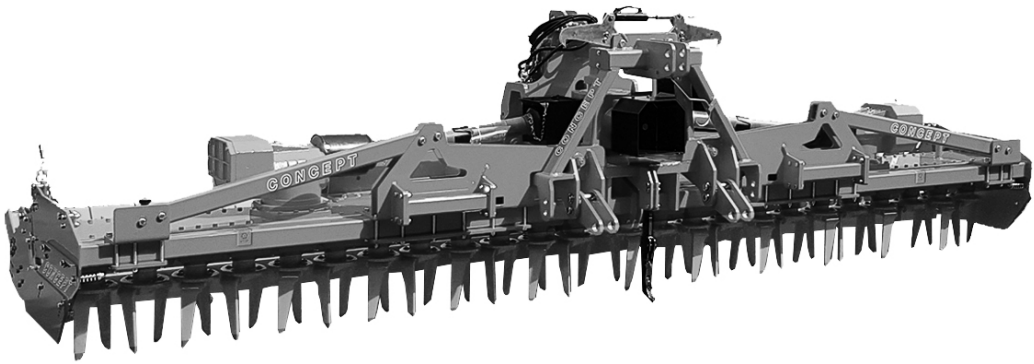

MANUEL DE L'UTILISATEUR

CONCEPT PERUGINI S.R.L
Via Dell'Artigianato, 11 - 15
47014 Meldola (FC)
Italia

TEL.: +39 0543 494 602
FAX: +39 0543 494 727
www.conceptagri.com
info@conceptagri.com

CONCEPT PERUGINI S.R.L SI RISERVA IL DIRITTO DI MODIFICARE LE CARATTERISTICHE DEI PROPRI PRODOTTI SENZA PREAVVISO

INDEX

IDENTIFICATION 4

SECURITE 4

RENSEIGNEMENTS POUR LA SECURITE 6

AVANT-PROPOS DE L'OPERATEUR 6

VETEMENT DE TRAVAIL 6

RENSEIGNEMENTS POUR L'UTILISATION 7

ATTELAGE DE LA MACHINE AU TRACTEUR 7

CARDAN 8

PROFONDEUR DE TRAVAIL 8

REGLAGE DE LA LAME NIVELEUSE 9

REGLAGE DU DENT CENTRALE – SEULEMENT POUR LES MODELES REPLIABLES 9

DANS LE CHAMP 10

TRANSPORT SUR LA ROUTE 10

RENSEIGNEMENTS POUR L'UTILISATION 11

CHANGEMENT DE VITESSE DU ROTOR 11

ATTELAGE HYDRAULIQUE 12

P.D.F ARRIERE 12

ENTRETIEN 13

LUBRIFICATION 13

REMPLACEMENT DES DENTS 13

CONSERVATION DE LA MACHINE 14

PIECES DETACHEES 14

GARANTIE 14

Concept Perugini srl vous remercie pour votre choix et elle vous offre son soutien et son assistance.

Avant d'utiliser la machine, c'est important de lire ce manuel, en particulier les renseignements sur la sécurité, et de suivre les indications pour la mise en marche.
Pour des autres renseignements, veuillez contacter le revendeur de votre département.

La machine a étée conçue et produite pour l'utilisation agricole, traînée par un tracteur pour le travail du sol.

Concept Perugini srl vous conseille d' écrire le numéro de série, l'année de construction et le modèle de votre machine pour pouvoir commander les pièces détachées correspondentes.

CONCEPT FARM MACHINERY PERUGINI MADE IN ITALY

N° DE SERIE:_____

ANNEE DE CONSTRUCTION:_____

MODELE:_____

IDENTIFICATION

La plaquette d'identification montée sur la machine montre les informations suivantes:

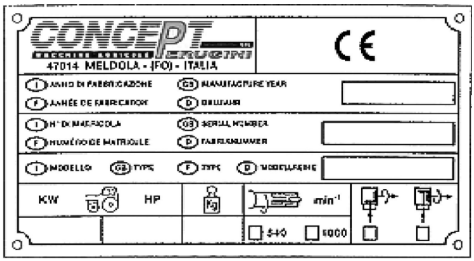

- Nom du constructeur
- Marque CE
- Année de fabrication
- Numéro de série
- Puissance du tracteur conseillée
- Poids
- Vitesse et sens de rotation de la PDF

Ces données sont très importants pour vérifier la compatibilité entre le tracteur et la machine et pour commander les pièces détachées.

INFORMATIONS GENERALES

Pendant la production chaque machine est contrôlée pour avoir un bon fonctionnement. En outre le revendeur, avant la livraison au client, doit contrôler toutes les fonctions de la machine.
En particulier il doit contrôler:

- le niveau d'huile dans le reducteur
- le niveau du graissage de toutes les parties qui doivent être graissées
- la pression dans les pneumatiques du tracteur
- la compatibilité entre la vitesse de la prise de force du tracteur et celle de la machine

SECURITE

Dans ce manuel on utilise des symboles différentes pour indiquer le niveau du danger et les informations importantes:

Danger
Met en évidence des situations qui peuvent mettre en danger la sécurité de l' opérateur ou des autres personnes.

Attention
Met en évidence des situations qui peuvent mettre en danger le rendement de la machine mais pas la sécurité des personnes.

Important
Met en évidence des renseignements importants qui ne regardent pas le rendement de la machine ni la sécurité des personnes.

C’est important de suivre les instructions des étiquettes de sécurité qui doivent être toujours sur la machine et de contacter le constructeur pour le remplacement.

	SYMBOLES	DESCRIPTION
1	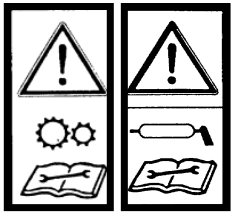	Avant toute intervention, c’est important de lire le manuel d’utilisation. Entretien, lubrification ecc. doivent être faites avec la machine arrétée, le frein engagé et la clé rétirée.
2	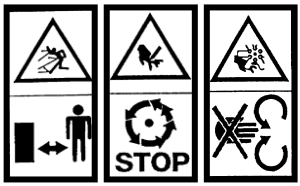	Se tenir au dehor du rayon d’action de la machine pendant le travail. Garder la distance de sécurité du cardan et des parties mobiles. Ne pas enlever les protections pendant le travail ou avec le tracteur en marche.
3		Danger de lésions aux pieds. Ne pas rester dans le voisinage de la machine pendant le travail.
4		Danger de lésions aux mains. Ne pas rester dans le voisinage de la machine pendant le travail et ne pas enlever les protections.
5		Entretien, lubrification ecc. doivent être faites avec la machine arrétée, le frein engagé et la clé rétirée. Quand la machine est soulevée n’y pas travailler au dessous.
6		Points d’accrochage à utiliser pour le soulèvement de la machine.

RENSEIGNEMENTS POUR LA SECURITE

- Garder la distance de sécurité du cardan et des parties mobiles pendant le travail.
- Ne pas enlever les protections pendant le travail ou avec le moteur en marche.
- L' entretien et le graissage doivent être faits avec la machine arrêtée, le frein engagé et la clé retirée.
- Quand on soulève la machine utiliser des points d'accrochage appropriés à attacher au point d'accrochage de la machine.
- Quand on marche sur la route désengager la prise de force et observer le code de la route de votre pays.
- Ne pas travailler pendant la nuit sauf s'il y a des lumières appropriées.

AVANT-PROPOS DE L'OPERATEUR

Pour éviter des risques à lui-même et aux autres, l'opérateur doit mettre en fonction la machine seulement avec les conditions suivantes:

- **Fisiques:** vue et ouîe bons. Capacité d'exécuter toutes les opérations nécéssaires.
- **Mentales:** Capacité de compréhension, et être responsable pour ne pas compromettre sa propre sécurité et celles des autres personnes.
- **Instructions:** l'opérateur doit être qualifié pour l'entretien de la machine et il doit avoir étudié ce manuel.

VETEMENT DE TRAVAIL

L'opérateur doit mettre les vêtements de travail suivantes:

- Gants de travail
- Bleu de travail de mesure approprié
- Lunettes de protection
- Casque de protection
- Souliers anti-accidents

RENSEIGNEMENTS POUR L'UTILISATION

ATTELAGE DE LA MACHINE AU TRACTEUR

La herse Concept peut être utilisée avec tous les types de tracteurs avec l'attelage à trois points.
Lire les instructions du tracteur avant de l'atteler à la machine.
Avant d'atteler la machine au tracteur, régler les bras (voir la page suivante)

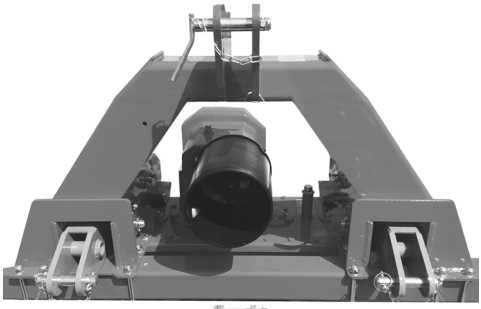

MODELES FIXES

Enlever les goupilles et changer les étriers.

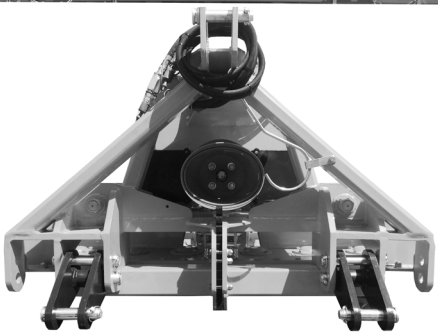

MODELES REPLIABLES
Adapter les étriers entre les plats selon l'attelage du tracteur.

- Enlever les goupilles de sûreté des pattes d'attelage. Positionner les bras du tracteur entre les pattes et les fixer par les goupilles.
- Positionner la barre supérieure entre les plaques et insérer les pattes d'attelage. Régler l'attelage supérieur dans une façon que la machine soit parallèle au sol quand elle travaille. Fixer l'attelage.
- Tendre les chaînes ou les barres pour éviter à la machine des mouvements latéraux dangereux.
- Si nécessaire, couper le cardan à la longeur correcte en suivant les instructions sur le cardan. On doit s'assurer que, quand on coupe le cardan, ses deux moitiés se croisent au minimum de 10-15 cm. Vérifier aussi que les chaînes de protection soient présentes.

Modèles Rèpliables:
Atteler les tubes hydraliques de la machine à ceux du tracteur. Un de ces tubes pour les vérins hydrauliques a un régulateur de flux pour le huile. Comme ça, quand la machine s'ouvre on a un mouvement plus régulier. Le vérifier si nécessaire. NOTE Si le régulateur de flux est trop serré la machine ne s'ouvre pas.

CARDAN

Avant d' insérer le cardan, lire les instructions de montage dans le manuel d'utilisation du constructeur, s'assurer que le numéro des tours et le sens de rotation de la machine qui sont sur la plaquette d'identification corréspondent à ceux du tracteur, contrôler que l'arbre glisse avec facilité pour éviter des efforts en plus sur les roulements de la prise de force.

Embrayage:

- Insérer une côté du cardan, avec le limiteur de sécurité, dans la prise de force de la machine, en faisant déclencher l'arrêt.
- Insérer l'autre côté du cardan dans la prise de force du tracteur, en faisant déclencher l'arrêt.
- Contrôler la longeur du cardan dans le respect des limites du constructeur du cardan. S'il est trop long, ne pas faire des modifications mais s'addresser à un atelier agré ou au revendeur du cardan. Le contrôle doit être fait avec le relevage tout levé, le relevage tout baissé et le relevage en position telle que le cardan soit horizontal.

PROFONDEUR DE TRAVAIL

La profondeur de travail de la machine est controlée par le rouleau arrière. Plus le rouleau est soulevé, plus la profondeur augmente.

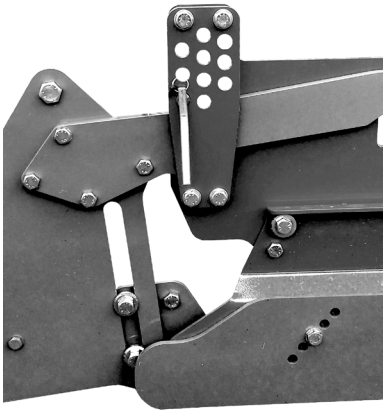

Pour régler la hauteur:

Soulever la machine avec le tracteur. Insérer la goupille dans un des trous selon la juste profondeur. Faire le même sur l'autre côté de la machine en s'assurant que la goupille soit à la même hauteur sur les deux côtés.

Les modèles répliables PH et SH ont deux rouleaux indépendants qui doivent être réglés dans la même façon que sur les modèles fixes.

Le réglage de la profondeur doit être fait sur le champ avec le moteur arrêté, la prise de force désengagée, le frein inséré et avec la machine appuyée au sol sur des supports appropriés.

Selon les éxigeances, les machines peuvent être équipées avec différents types de rouleau. Quand la machine a le rouleau packer, c'est nécessaire de régler la distance entre le rouleau et les grattoirs.

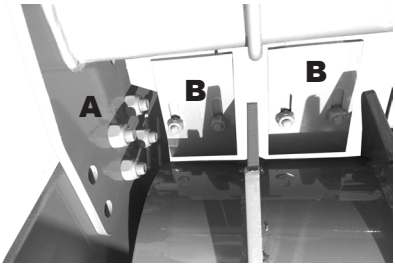

- Dévisser les boulons **A**
- Répositionner la barre des grattoirs pour laisser 5 mm d'éspace entre les grattoirs et le rouleau.
- Visser à nouveau les boulons

Pour remplacer les grattoirs abimés dévisser les boulons **B.**

REGLAGE DE LA LAME NIVELEUSE

Pour changer la profondeur du travail du sol, la machine est équipée avec une lame niveleuse. Pour régler la hauteur de la lame sur le EK répositionner les goupilles en utilisant le même trou sur chaque support. Sur les autres modèles la hauteur de la barre est réglée avec des régulateurs. Les modèles répliables PH et SH ont deux lames niveleuses indépendantes qui sont réglées comme les autres.

REGLAGE DU DENT CENTRALE – SEULEMENT POUR LES MODELES REPLIABLES

Le PH et SH sont équipés avec un dent centrale pour éliminer l'accumulation de terre entre les deux machines. La hauteur peut être réglée en dévissant les trois boulons et en positionnant le dent à la profondeur désirée.

DANS LE CHAMP

Après avoir tout contrôlé et la machine a étée attelée au tracteur, elle est prête à être utilisée.

Modeles Fixes

- Baisser la machine à 5 cm du sol
- Activer la prise de force du tracteur et incommencer le travail
- Baisser encore la machine
- Augmenter la vitesse jusqu'à 540 rpm (EK-PK) ou 1000 rpm (SK-PH-SH)
- Engager la juste vitesse

Modeles Repliables

- Fermer complètement les chassis droite et gauche
- Ouvrir les dispositifs de surété
- Ouvrir les chassis droite et gauche
- Baisser la machine à 5 cm du sol
- Activer la prise de force du tracteur et incommencer le travail
- Baisser encore la machine
- Augmenter la vitesse jusqu'à 540 rpm
- Engager la juste vitesse

Les modèles repliables peuvent être utilisés avec les chassis latérales fixes ou flottants. Pour enregistrer l'utilisation, il faut intervenir sur les valves de blocage qui sont montés sur chaque piston qui ouvre la machine.

Ne pas ouvrir les valves de blocage quand la machine est déjà fermée ou elle est en trains d'être fermée, on peut causer des dommages importants ou des accidents.

Pendants l'utilisation, aller tout droit. Soulever la machine pour tourner le sens de marche, et éviter de surcharger les parties appuyées au sol.

TRANSPORT SUR LA ROUTE

Pour le transport sur la route observer le code de la route du pays ou l'on circule.

- Les routes où il est permit de conduire la herse peuvent être limités.
- Le transport peut être limité aux heures de clarté ou en dehor des heures de points de la circulation.
- Ce sont conseillés des tableaux qui indiquent la largeur.
- Le dispositif d' éclairage pendant les heures nocturnes est conseillé.
- En cas de doutes, contacter le boureau responsable pour la circulation.

Mettre en sécurité la herse pour le transport.

- Débrancher la prise de force pendant le transport.
- S'assurer que tous les goupilles soient bien fixées.
- Fixer tous les pistons hydrauliques.

Observer toutes les régles du producteur du tracteur, en particulier celles pour:

- le maximum du chargement
- le maximum de vitesse

Passagers

- Ce n'est pas permis de monter sur le tracteur sauf s'il y a une siège supplémentaire
- Ce n'est pas permis de monter sur la herse pendant le transport

Considéer les autres usagers de la route

- Planifier la route pour éviter le traffic et les heures de points
- être soigneux et laisser la priorité à la circulation en sens inverse surtout près de ponts et de croisements

Avoir des comportements de conduite scrupuleux

- Bloquer ensemble les pédales des freins du tracteur. Jamais utiliser de roptures indépendentes aux vitesses de transport
- Conduire à une vitesse de sécurité pour assurer le contrôle et la capacité de s'arrêter pendant une émérgeance. S'assurer que le poids de la herse ne compromet pas le pilotage et le freins du tracteur, par exemple on peut rajouter des poids dévant le tracteur ou réparer le freins.
- Réduire la vitesse quand on tourne. Les tracteurs ne sont pas projetés pour des virages rapides.
- Utiliser le freins moteur quand on est sur des terrains vallonés. Ne pas aller au point mort.
- Ne pas boir des alcool.

Voir les instructions pour les modèles répliables

- Avant le transport sur la route la machine doit être repliée
- Mettre les crochets de sureté

RENSEIGNEMENTS POUR L'UTILISATION

Si on change la vitesse de rotation des dents, la profondité du travail et la vitesse de conduite du tracteur on pourra obtenir le travail desiré.

- **Sol avec mottes**

Augmenter la vitesse des dents, réduir la vitesse du tracteur, baisser la lame niveleuse.

- **Sol trop faible**

Réduir la vitesse des dents, augmenter la vitesse du tracteur.

CHANGEMENT DE VITESSE DU ROTOR

Les modèles PK-SK-PH-SH sont équipés avec un boitier multi-vitesse. C'est possible de changer la vitesse du boitier pour satisfaire les conditions du sol. Avant tout enlever la plaque **A** en dévissant le boulon **C**. Enlever les deux engrenages et le déplacer en utilisant la correcte combinaison pour obtenir la vitesse désirée.

Note: S'assurer que les deux épaisseurs derrière les engrenages soient bien positionnés avant de monter les nouveaux engrenages.

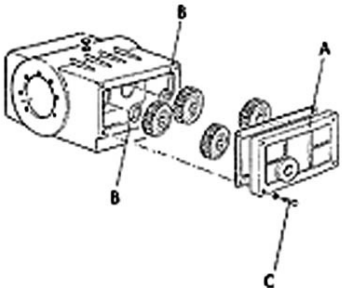

ATTELAGE HYDRAULIQUE

Le modèles PK-SK-PH-SH peuvent être équipés avec un attelage hydraulique pour attacher un deuxième outil derrière la herse. Monter l'attelage à la machine avec les axes **A** et **B**. Assembler les tuyaux hydraliques. Repositionner les crochets de connection inférieurs, atteler le deuxième outil et régler la largeur de l' attelage de la deuxième machine.

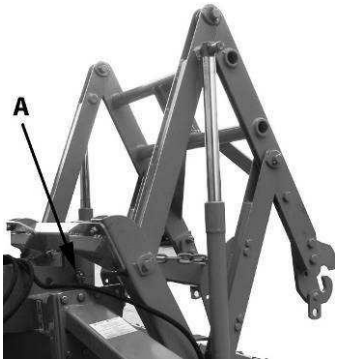

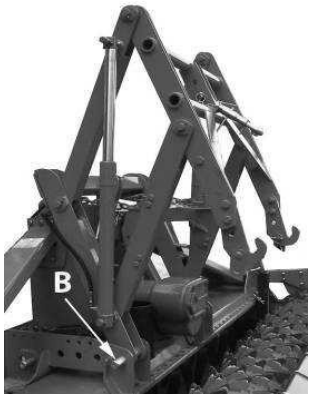

P.D.F ARRIERE

Si la prise de force n'est pas montée d'origine, procéder comme suit:

- Enlever la plaque A du boitier.
- Démonter la rondelle et le boulon B. Enlever l'entretoise C.
- Insérer le manchon D.
- Rémonter le couvercle en s'assurant que l'arbre de la prise de force soit inséré dans le manchon D.
- Visser tous les boulons.
- Rémonter la protection de l'axe.

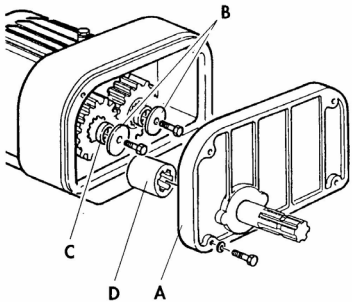

Noter: La vitesse de la prise de force est la même que celle de la prise de force du tracteur utilisée pour conduire la machine.

ENTRETIEN

Quand la machine doit être chargée ou déchargée, utiliser le point d'accrochage

LUBRIFICATION

Chaque fois après 10 heures de travail: PH-SH graisser les points de pivotements sur le carter repliable.

Chaque fois après 50 heures de travail: vérifier le niveau de huile dans le boitier par le bouchon B. Si nécessaire ajouter de huile par le bouchon A, utiliser **EP90.**

Chaque fois après 250 heures de travail (ou chaque année): remplacer le huile dans le boitier. Ajouter le huile par le bouchon C.

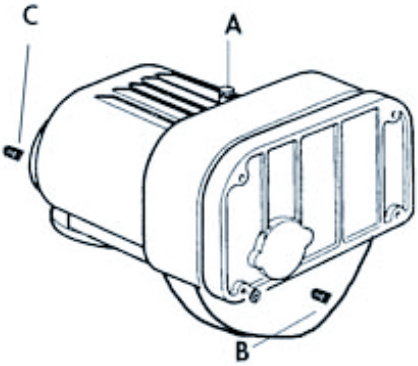

NOTE - Le carter est rempli avec de la graisse à caractère permanente et n'exige pas d'entretien.

REMPLACEMENT DES DENTS

Chaque jour vérifier le serrage des boulons et l'usure des dents. Remplacer tous ceux qui sont pliés ou cassés et les remonter dans la même position pour éviter des vibrations.
Pour remplacer les dents procéder comme suit:

- Soulever la machine avec le relevage du tracteur et la baisser sur des supports appropriés.

Machine avec dents vissés
Enlever les boulons et remplacer les dents en utilisant des vis et des écrous nouveaux.
Après une heure vérifier le serrage des boulons.
Machine avec système dents rapides
Enlever la goupille pour remplacer le dent.

- Quand on doit monter un jeu complet des dents, c'est conseillé d'en remplacer un après l'autre, afin d'en garder la position originaire.

Le remplacement des dents doit être fait avec le moteur arrêté, la prise de force désengagée, le frein inséré et la machine appuyée sur des supports appropriés.

CONSERVATION DE LA MACHINE

A la fin de la saison ou après une période d'inaction prolongée, nettoyer la machine, contrôler et remplacer les parties détériorées. Lubrifier avec des produits antirouille. Graisser le cardan en suivant les instructions du producteur. Placer la machine dans un milieu sec.

PIECES DETACHEES

Quand on contact le revendeur pour commander les pièces détachées, communiquer les données d'identification de la machine et les codes correctes des parties.

L'UTILISATION DES PARTIES NON ORIGINALES ANNULLE LA GARANTIE

GENUINE PARTS

GARANTIE

CONCEPT PERUGINI n'accorde pas de garantie sur les parties exposées à l'usure, mais seulement dans le cas où il y a une imperfection du matériel ou de fabrication qui ne soit pas attribuée à une mauvaise utilisation, un manque de soin ou à l'utilisation de composants non originaux CONCEPT.
Tout ça annullera la garantie et CONCEPT PERUGINI ne répondera pas aux démandes d'intervantion sous garantie.

CONCEPT FARM MACHINERY PERUGINI MADE IN ITALY