MT MX KT ST DT DTS

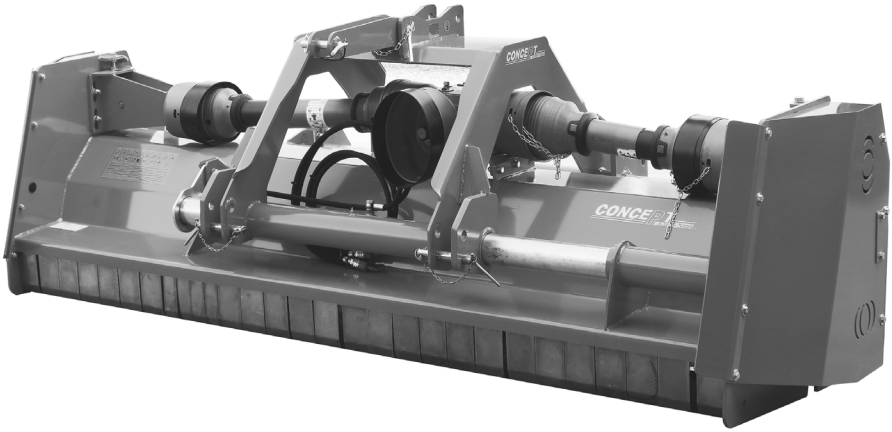

MANUEL DE L'UTILISATEUR

CONCEPT PERUGINI S.R.L
Via Dell'Artigianato, 11 - 15
47014 Meldola (FC)
Italia

TEL.: +39 0543 494 602
FAX: +39 0543 494 727
www.conceptagri.com
info@conceptagri.com

CONCEPT PERUGINI S.R.L SI RISERVA IL DIRITTO DI MODIFICARE LE CARATTERISTICHE DEI PROPRI PRODOTTI SENZA PREAVVISO

INDEX

IDENTIFICATION 4

SECURITE 4

RENSEIGNEMENTS POUR LA SECURITE 6

AVANT-PROPOS DE L'OPERATEUR 6

VETEMENT DE TRAVAIL 6

ATTELAGE AU TRACTEUR 8

ATTELAGE 3° POINTS KT DT DTS 8

CARDAN 9

DT DTS 9

PROFONDEUR DE TRAVAIL 10

ROULEAU ARRIERE 11

DEPLACEMENT HYDRAULIQUE 11

MISE EN SERVICE 11

TRANSPORT ROUTIER 12

ENTRETIEN 12

REGLAGE DES COURROIES 13

CONSERVATION DE LA MACHINE 15

PIECES DETACHEES 15

GARANTIE 15

Concept Perugini srl vous remercie pour votre choix et elle vous offre son soutien et son assistance.

Avant d'utiliser la machine, c'est important de lire ce manuel, en particulier les renseignements sur la sécurité, et de suivre les indications pour la mise en marche.
Pour des autres renseignements, veuillez contacter le revendeur de votre département.

La machine a été conçue et produite pour l'utilisation agricole, traînée par un tracteur pour le travail du sol.

Concept Perugini srl vous conseille d' écrire le numéro de série, l'année de construction et le modèle de votre machine pour pouvoir commander les pièces détachées correspondentes.

CONCEPT FARM MACHINERY PERUGINI MADE IN ITALY

N° DE SERIE:_____

ANNEE DE CONSTRUCTION:_____

MODELE:_____

IDENTIFICATION

La plaquette d'identification montée sur la machine montre les informations suivantes:

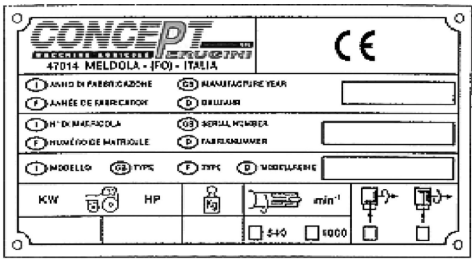

- Nom du constructeur
- Marque CE
- Année de fabrication
- Numéro de série
- Puissance du tracteur conseillée
- Poids
- Vitesse et sens de rotation de la PDF

Ces données sont très importants pour vérifier la compatibilité entre le tracteur et la machine et pour commander les pièces détachées.

INFORMATIONS GENERALES

Pendant la production chaque machine est contrôlée pour avoir un bon fonctionnement. En outre le revendeur, avant la livraison au client, doit contrôler toutes les fonctions de la machine.
En particulier il doit contrôler:

- le niveau d'huile dans le reducteur
- le niveau du graissage de toutes les parties qui doivent être graissées
- la pression dans les pneumatiques du tracteur
- la compatibilité entre la vitesse de la prise de force du tracteur et celle de la machine

SECURITE

Dans ce manuel on utilise des symboles différentes pour indiquer le niveau du danger et les informations importantes:

Danger
Met en évidence des situations qui peuvent mettre en danger la sécurité de l' opérateur ou des autres personnes.

Attention
Met en évidence des situations qui peuvent mettre en danger le rendement de la machine mais pas la sécurité des personnes.

Important
Met en évidence des renseignements importants qui ne regardent pas le rendement de la machine ni la sécurité des personnes.

C’est important de suivre les instructions des étiquettes de sécurité qui doivent être toujours sur la machine et de contacter le constructeur pour le remplacement.

	SYMBOLES	DESCRIPTION
1	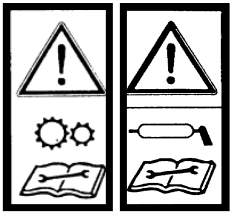	Avant toute intervention, c’est important de lire le manuel d’utilisation. Entretien, lubrification ecc. doivent être faites avec la machine arrétée, le frein engagé et la clé rétirée.
2	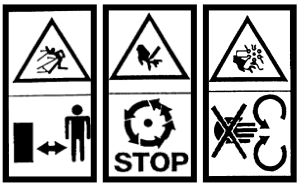	Se tenir au dehor du rayon d’action de la machine pendant le travail. Garder la distance de sécurité du cardan et des parties mobiles. Ne pas enlever les protections pendant le travail ou avec le tracteur en marche.
3		Danger de lésions aux pieds. Ne pas rester dans le voisinage de la machine pendant le travail.
4		Danger de lésions aux mains. Ne pas rester dans le voisinage de la machine pendant le travail et ne pas enlever les protections.
5		Entretien, lubrification ecc. doivent être faites avec la machine arrétée, le frein engagé et la clé rétirée. Quand la machine est soulevée n’y pas travailler au dessous.
6		Points d’accrochage à utiliser pour le soulèvement de la machine.

RENSEIGNEMENTS POUR LA SECURITE

- Garder la distance de sécurité du cardan et des parties mobiles pendant le travail.
- Ne pas enlever les protections pendant le travail ou avec le moteur en marche.
- L' entretien et le graissage doivent être faits avec la machine arrêtée, le frein engagé et la clé retirée.
- Quand on soulève la machine utiliser des points d'accrochage appropriés à attacher au point d'accrochage de la machine.
- Quand on marche sur la route désengager la prise de force et observer le code de la route de votre pays.
- Ne pas travailler pendant la nuit sauf s'il y a des lumières appropriées.

AVANT-PROPOS DE L'OPERATEUR

Pour éviter des risques à lui-même et aux autres, l'opérateur doit mettre en fonction la machine seulement avec les conditions suivantes:

- **Fisiques:** vue et ouîe bons. Capacité d'exécuter toutes les opérations nécéssaires.
- **Mentales:** Capacité de compréhension, et être responsable pour ne pas compromettre sa propre sécurité et celles des autres personnes.
- **Instructions:** l'opérateur doit être qualifié pour l'entretien de la machine et il doit avoir étudié ce manuel.

VETEMENT DE TRAVAIL

L'opérateur doit mettre les vêtements de travail suivantes:

- Gants de travail
- Bleu de travail de mesure approprié
- Lunettes de protection
- Casque de protection
- Souliers anti-accidents

DTS

DT

MX

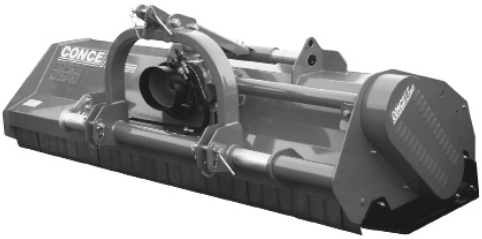

MT

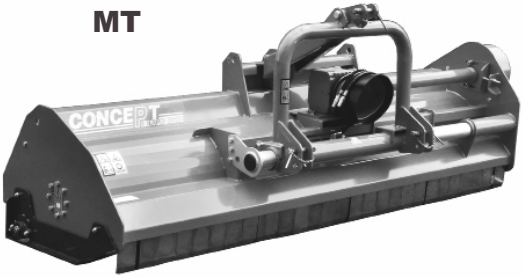

KT

ST

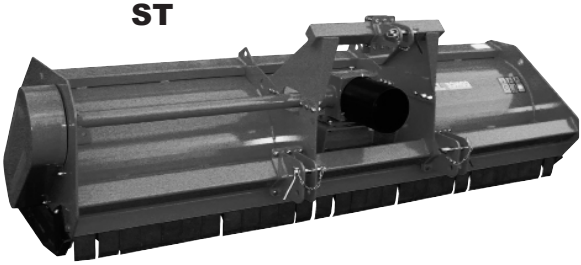

ATTELAGE AU TRACTEUR

Les broyeurs Concept peuvent être utilisés avec tous les types de tracteurs qui ont l'attelage 3° points.
Lire le manuel d'utilisation du tracteur avant d' effectuer l'attelage.
L'attelage doit être fait sur une surface pleine, avec le moteur arrêté et frein inséré. Avant d'atteler la machine au tracteur régler la largeur des bras en fonction de la largeur des bras du tracteur. Atteler les attelages inférieurs et après celui en haut.

- Enlever les goupilles de sûreté des pattes d'attelage. Positionner les bras du tracteur entre les pattes inférieures et les fixer avec les goupilles.
- Positionner la barre supérieure entre les pattes du relevage supérieur et insérer le pivot d'attelage. Régler le tirant du 3° points supérieur dans une façon que quand il travail l'attelage 3° points soit perpendiculaire au sol. Bloquer le tirant.
- S'assurer que toutes les goupilles soient bloquées et dans la correcte position.

ATTELAGE 3° POINTS KT DT DTS

Les broyeurs KT DT DTS sont des machines reversibles qui peuvent être attelés devant et derrière le tracteur.

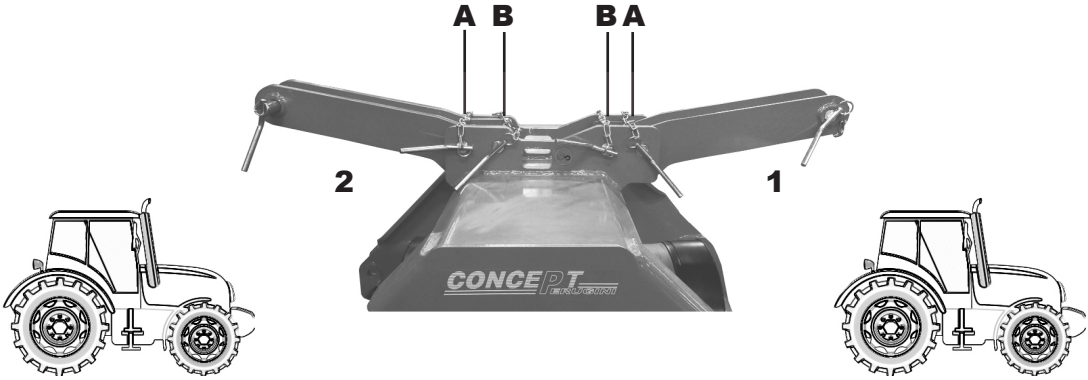

Pour atteler la machine devant le tracteur on doit enlever les goupilles A et B du 3° points supérieur et déplacer l'attelage sur la position 1 avec les goupilles A et B.
Pendant le transport c'est très important que la goupille B soit insérée, tandis que pendant le travail on conseille de enlever B, comme ça la machine peut suivre le sol.

CARDAN

Avant d' insérer le cardan, lire les instructions de montage dans le manuel d'utilisation du constructeur, s'assurer que le numéro des tours et le sens de rotation de la machine qui sont sur la plaquette d'identification corréspondent à ceux du tracteur, contrôler que l'arbre glisse avec facilité pour éviter des efforts en plus sur les roulements de la prise de force.

Embrayage:

- Insérer une côté du cardan, avec le limiteur de sécurité, dans la prise de force de la machine, en faisant déclencher l'arrêt.
- Insérer l'autre côté du cardan dans la prise de force du tracteur, en faisant déclencher l'arrêt.
- Contrôler la longeur du cardan dans le respect des limites du constructeur du cardan. S'il est trop long, ne pas faire des modifications mais s'addresser à un atelier agré ou au revendeur du cardan.

Le contrôle doit être fait avec:

1. le relevage tout levé
2. le relevage tout baissé
3. le relevage en position telle que le cardan soit horizontal.

DT DTS

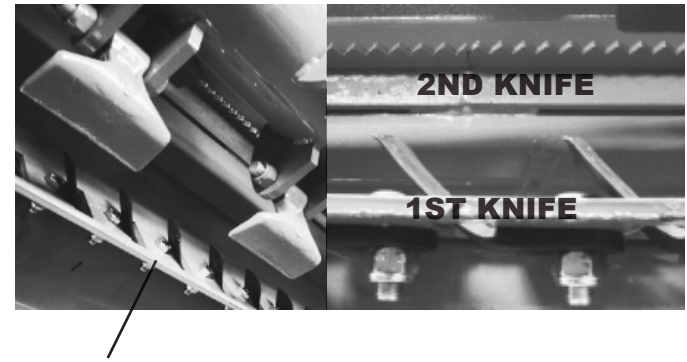

Les modèles DT et DTS sont des broyeurs très robustes qui ont le chassis double et deux contre-couteaux. Ça permet de faire un travail plus difficile par rapport à un broyeur moins puissant.
Le prémier contre-couteau est composé par les couteaux utilisés sur le broyeur XT, il réduit le matériel plus encombrant. Le deuxième contre-couteau est composé par une tôle dentée qui est près des outils et qui permet de broyer le matériel tout petit.
C'est très important de contrôler les couteaux du prémier contre-couteau, dans le cas où ils s'abîment, ils ne couperaient pas le matériel plus gros, ça provoquerait des possibles roptures.

Le DTS est équipé d'un réducteur avec une entrée et deux sorties pour les deux transmissions latérales. Il a seulement un arbre d'entrée parce que s'il en aurait deux, la rotation du rotor ne serait pas exacte.
Donc, quand la machine est utilisée devant le tracteur, le boitier doit être tourné pour avoir l'arbre d'entrée de la côté du tracteur. Selon le modèle du tracteur, le boitier doit être tourné comme sur le dessin de suite:

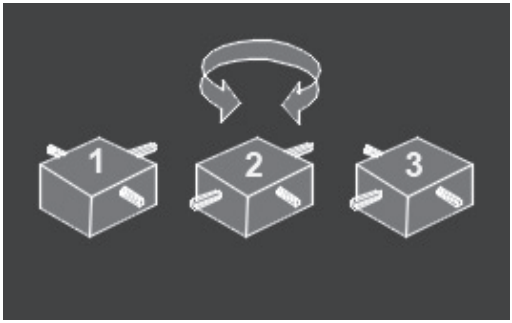

Tracteur avec prise de force standard (il tourne dans le sens antihoraire en regardant devant le tracteur).

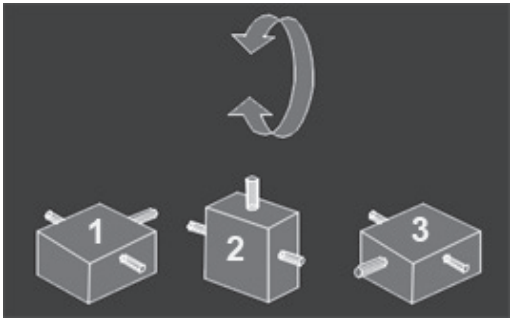

Tracteur reversible, il utilise la prise de force arrière soit pour les machines en arrière soit frontales (Il tourne dans le sens horaire, en regardant le derrière du tracteur).

PROFONDEUR DE TRAVAIL

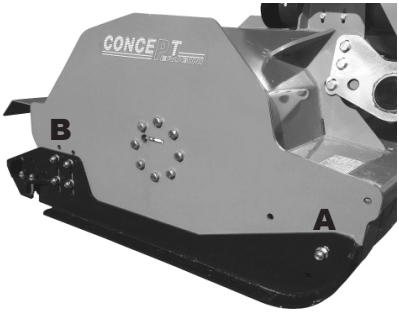

Les patins porte-rouleau sont presque les mêmes pour toutes les machines. Pour modifier la hauteur de travail il faut faire les opérations suivantes:

- Deserrer l'écrou **A**
- Dévisser les vis **B**
- Mettre le patin sur la position désirée et visser **B**
- Serrer **A**

ROULEAU ARRIERE

Le rouleau arrière est lié au patin par un moyeu, qui, en cas de roptures, peut être remplacé rapidement.
Il n'a pas besoin d'entretien parce qu'il est un moyeu fermé.

Pour enlever le rouleau de la machine il faut dévisser l'étrier à U.

DEPLACEMENT HYDRAULIQUE

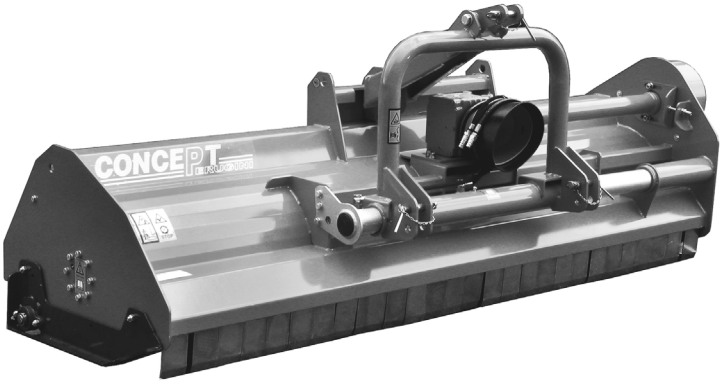

Tous les modèles, sauf le **ST**, ont le déplacement hydraulique.

Pour l'activer il faut lier les tubes hydrauliques au distributeur à double effect du tracteur.

Graisser les tubes toutes les 50 heures de travail.

MISE EN SERVICE

Après avoir terminé toutes les opérations de préparation de la machine, elle est prête pour le travail.
Procéder comme indiqué ci-dessous:

- Baisser la machine jusqu'à 5 cm du sol
- Insérer la prise de force et démarrer la machine
- Arriver à la vitesse de 540/1000 tours/minutes avec la PDF selon le modèle
- Baisser complètement la machine
- Incommencer le travail

IL EST INTERDIT DE TRAVAILLER AVEC LA TOLE ARRIERE OUVERTE.
LA TOLE ARRIERE PEUT ETRE OUVERTE SEULEMENT AVEC LA MACHINE ET LE TRACTEUR ARRETES.
ON PEUT L'OUVRIR SEULEMENT POUR CONTROLER LE ROTOR.

TRANSPORT ROUTIER

Pour le transport sur la route déconnecter le cardan et observer le code de la route du pays où l'on circule.

ENTRETIEN

Lubrification

Chaque fois après 10 heures de travail:
Graisser les supports du rotor.
Chaque fois après 50 heures de travail:
Dans les machines avec attelage 3 points et déplacement latérale, graisser toutes les parties coulissantes . Contrôler le niveau d'huile du boitier. Si nécessaire rajouter l'huile, utiliser huile pour engrenages EP90. Le bouchon de niveau se trouve au milieu du boitier et, selon les modèles, il peut être à côté ou à l' avant.
Chaque fois après 250 heures de travail:
Changer l'huile du boitier au moins une fois par an.
Chaque fois après 12 mois de travail:
Graisser les roulements du rouleau arrière

Réduire la quantité de graisse pour éviter d'abîmer les pare-poussières qui causeraient une détérioration rapide des roulements.

ROTOR

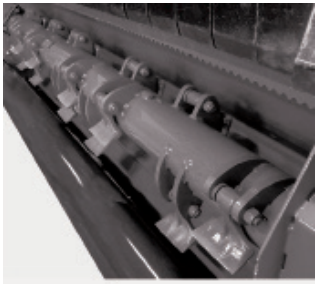

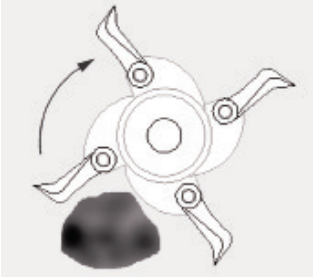

L'entretien du rotor est très important. Graisser les supports chaque fois après 10 heures de travail. Avant et après chaque utilisation, contrôler si le rotor et les supports des outils soient abîmés. Si le rotor est endommagé, contacter le revendeur de région pour le remplacer ou le réparer.
Contrôler que les boulons soient bien serrés et que les outils soient intacts. Pour remplacer les marteaux ou les couteaux, la machine doit être soulevée, s'assurer qu' elle soit bien supportée et mise en sécurité.

TRANSMISSION

La transmission latérale sur tous les broyeurs est équipée avec courroies.

Après 2/3 heures de travail en contrôler la tension à travers le trou **A**. Il doit y être un déplacement de 5 mm quand on met 10 kgf.

REGLAGE DES COURROIES

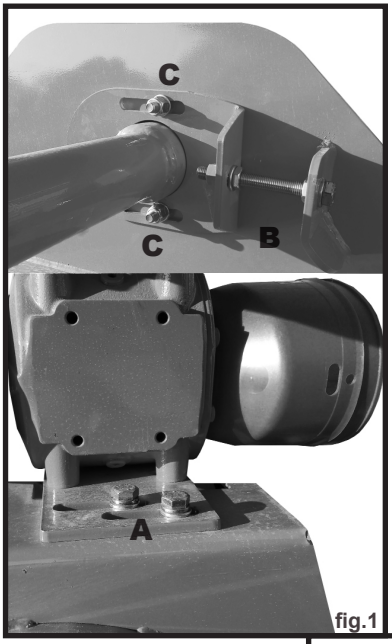

fig.1

MT MX KT ST fig.1 **DT** fig.2

- Desserrer les 2 écrous **C**
- Desserrer les 4 écrous **A**
- Régler la tension des courroies en serrant et desserrant la vis **B**.
- **NB.**Avant tout desserrer le contre-écrou sur **B**
- Après avoir obtenu la tension désirée, visser **C** et le contre-écrou sur **B**
- Déplacer le boitier pour que l'axe soit perpendiculaire au côté, en suite visser les boulons **A.**

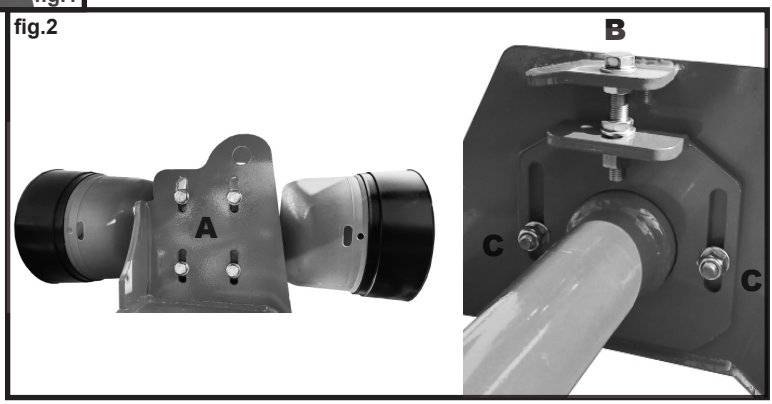

fig.2

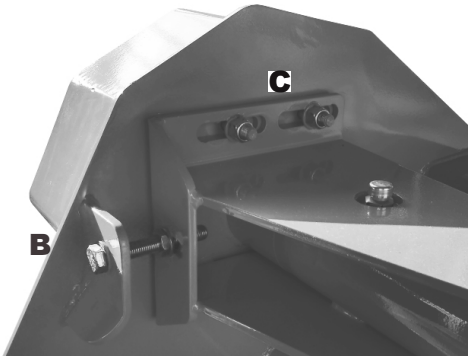

DTS

- Desserrer les 4 écrous **C**
- Régler la tension des courroies avec la vis **B**.
- **N.B.** Avant tout desserrer le contre-écrou sur **B**
- Visser **C**

PROTECTION PIERRES

Contrôler tous les jours les protections. Remplacer tout de suite les pièces abîmées ou pliées, en enlevant la barre qui les soutien.

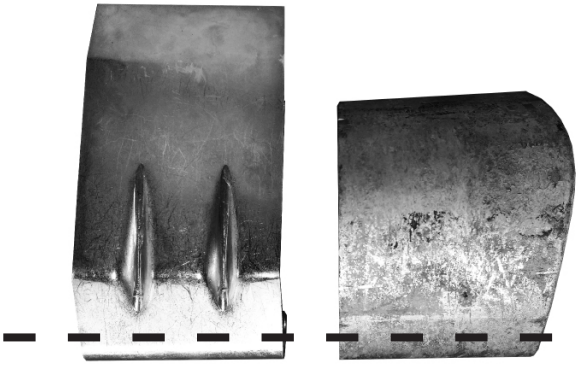

L' ENTRETIEN DOIT ETRE FAITE AVEC LE TRACTER ARRETE ET LA PRISE DE FORCE DESACTIVEE

CONSERVATION DE LA MACHINE

A la fin de la saison, on conseille de nettoyer la machine et contrôler que toutes les parties soient fonctionnantes. S'il est nécessaire, les remplacer. Lubrifier avec un produit antirouille les parties sans peinture. Graisser le cardan en suivant les instructions du producteur. Placer la machine dans un milieu sec.

PIECES DETACHEES

Avant de contacter le revendeur pour commander les pièces détachées, s'assurer d'avoir les données d'identification de la machine qui sont sur la plaquette. Chaque pièce doit être commandée avec son code.
Utiliser toujours parties originales **CONCEPT PERUGINI**.

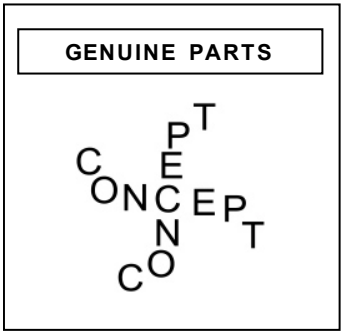

GARANTIE

CONCEPT PERUGINI n'accorde pas de garantie sur les parties exposées à l'usure, mais seulement dans le cas où il y a une imperfection du matériel ou de fabrication qui ne soit pas attribuée à une mauvaise utilisation, un manque de soin ou à l'utilisation de composants non originaux CONCEPT.
Tout ça annullera la garantie et CONCEPT PERUGINI ne répondera pas aux démandes d'intervantion sous garantie.

CONCEPT ERUGINI

CONCEPT ERUGINI

FARM MACHINERY

MADE IN ITALY