DS MS

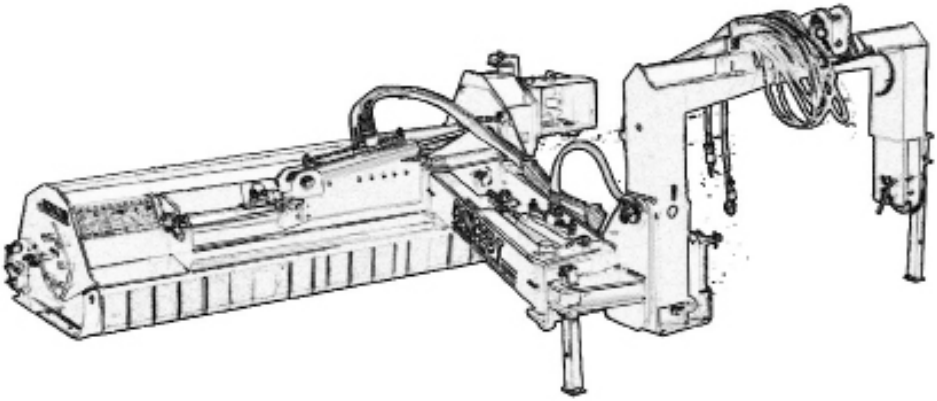

MANUALE DELL'OPERATORE

CONCEPT PERUGINI S.R.L
Via Dell'Artigianato, 11 - 15
47014 Meldola (FC)
Italia

TEL.: +39 0543 494 602
FAX: +39 0543 494 727
www.conceptagri.com
info@conceptagri.com

CONCEPT PERUGINI S.R.L SI RISERVA IL DIRITTO DI MODIFICARE LE CARATTERISTICHE DEI PROPRI PRODOTTI SENZA PREAVVISO

INDICE

Identificazione 4

Informazioni Generali 4

Sicurezza 4

Norme Generali di Sicurezza 6

Requisiti dell'operatore 6

Abbigliamento 6

Trinciatrici 7

Collegamento al Trattore 8

Albero Cardanico 9

Profondità di Lavoro 10

Regolazione Inclinazione 10

Spostamento Laterale 11

Regolazione di Velocità dello Spostamento 11

Messa in Servizio 12

Trasporto su Strada 12

Manutenzione 12

Messa a Riposo 15

Parti di Ricambio 15

Garanzia 16

Vi ringraziamo per avere scelto un prodotto **CONCEPT PERUGINI,** per il quale vi offriamo il nostro supporto e assistenza.

Prima di utilizzare la macchina è importante leggere questo manuale, in particolare le norme di sicurezza e seguire attentamente le indicazioni di utilizzo.
Per ulteriori informazioni non esitate a contattare il rivenditore di zona.

La macchina è stata concepita e prodotta per l'utilizzo agricolo, portata da un trattore per la lavorazione del terreno.

Inoltre Concept Perugini S.R.L consiglia di riportare il numero della matricola, anno di costruzione e modello per facilitare l'eventuale ordine di parti di ricambio.

CONCEPT FARM MACHINERY PERUGINI MADE IN ITALY

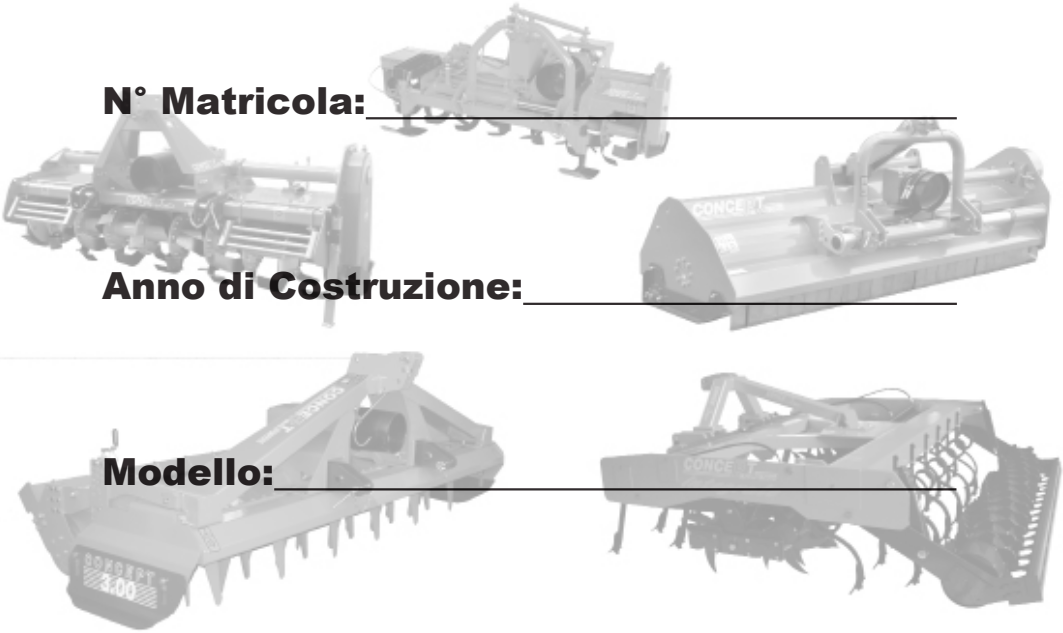

N° Matricola:_____

Anno di Costruzione:_____

Modello:_____

Identificazione

La targhetta di identificazione applicata sulla macchina riporta le seguenti informazioni:

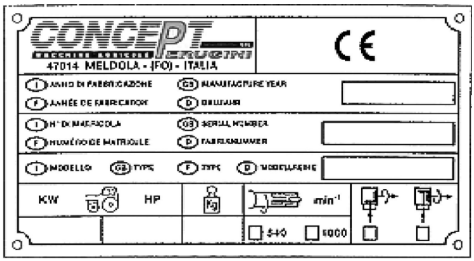

- Nome del costruttore
- Marchio CE
- Anno di costruzione
- Numero di matricola
- Potenza del trattore raccomandata
- Peso
- Velocità e senso di rotazione P.D.F

Questi dati sono importanti e necessari per verificare la compatibilità fra macchina e trattore e per eventuali ordini di ricambi.

Informazioni Generali

In fase di assemblaggio ogni macchina è controllata affinché abbia un funzionamento regolare. Inoltre sarà cura del rivenditore prima della consegna controllare tutte le funzioni della macchina. Come precauzione è buona norma controllare prima dell'uso:

- Il livello dell'olio nel riduttore
- Ingrassare gli ingrassatori
- La pressione dei pneumatici del trattore
- La compatibilità tra la velocità della presa di forza del trattore quella della macchina

Sicurezza

In questo manuale vengono usate simbologie per evidenziare livelli di pericolo o informazioni importanti

PERICOLO
Richiama l'attenzione a situazioni che possono pregiudicare la sicurezza di altre persone.

ATTENZIONE
Richiama l'attenzione a situazioni che possono pregiudicare l'efficienza della macchina ma non la sicurezza di altre persone.

IMPORTANTE
Richiama l'attenzione a situazioni che non pregiudicano l'efficienza della macchina o la sicurezza di altre persone.

Gli adesivi di sicurezza devono essere osservati e sempre presenti sulla macchina. In caso contrario contattare il rivenditore per la sostituzione.

	SIMBOLOGIA	SIGNIFICATO
1	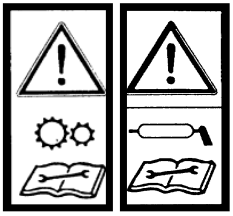	Prima di usare, regolare o far manutenzione sulla macchina è importante che si siano lette le seguenti istruzioni. Manutenzione, lubrificazione ecc. devono essere eseguite col motore fermo, i freni bloccati e la chiave di avviamento rimossa.
2	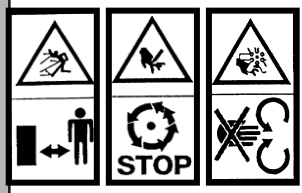	Chiunque si trovi nelle vicinanze della macchina in lavorazione non deve mai essere ad una distanza inferiore a quella di sicurezza. Durante l'uso mantenersi lontani dalle parti in movimento e dall'albero cardanico. Non rimuovere le protezioni durante il lavoro o con il trattore in moto.
3		Pericolo di lesioni ai piedi. Chiunque si trovi nelle vicinanze della macchina deve tenersi a distanza di sicurezza.
4		Pericolo di lesioni alle mani. Chiunque si trovi nelle vicinanze della macchina deve tenersi a distanza di sicurezza e non rimuovere le protezioni
5		Manutenzione, lubrificazione ecc. devono essere eseguite con il motore fermo, i freni bloccati e la chiave di avviamento rimossa. Quando la macchina è sollevata deve essere opportunamente supportata.
6		Per sollevare la macchina utilizzare i punti di sollevamento opportunamente segnalate dal seguente adesivo.

Norme Generali di Sicurezza

- Durante l'uso mantenersi lontani dalle parti in movimento e dall'albero cardanico. Non rimuovere le protezioni durante il lavoro o con il trattore in movimento.
- Manutenzione, lubrificazione, ecc. devono essere eseguite con il motore fermo, i freni bloccati e la chiave rimossa. Per effettuare la manutenzione sotto la macchina, assicurarsi che sia appoggiata su degli appositi cavalletti.
- Durante il trasferimento su strade pubbliche, scollegare l'albero cardanico e seguire il codice stradale.
- Non eseguire lavorazioni notturne se non si dispone di adeguata illuminazione.

Requisiti dell'operatore

Per evitare danni a se stessi e a terzi, l'operatore deve rispondere ai seguenti requisiti:

- **Fisici:** Buona vista e udito, capacità di eseguire tutte le operazioni richieste per il sicuro funzionamento.
- **Mentali:** Capacità di capire, essere attento, responsabile e usare giudizio per non pregiudicare la propria sicurezza e quella degli altri.
- **Cognitivi:** Essere competente nell'eseguire le funzioni d'uso e manutenzione della macchina e deve avere letto e compreso questo manuale.

Abbigliamento

L'operatore deve indossare i seguenti indumenti conformi alle normative vigenti:

- Guanti da lavoro
- Tuta di misura adeguata
- Occhiali da lavoro
- Casco per la protezione della testa
- Scarpe da lavoro

Trinciatrici

In questo manuale dell'operatore sono riportate le seguenti macchine: **DS MS**

DS

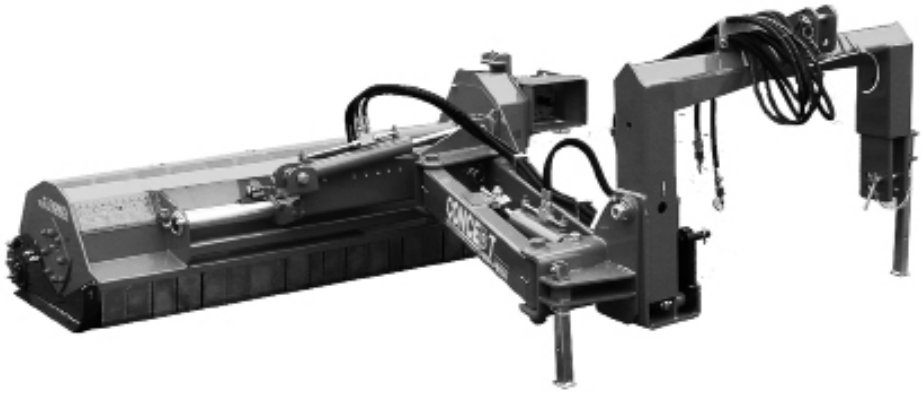

MS

Quando si maneggia il macchinario la presa di forza deve essere disinserita, il trattore spento e i freni applicati.

Collegamento al Trattore

Le trinciatrici Concept Perugini sono utilizzabili con qualsiasi tipo di trattore munito di attacco a tre punti.
Leggere il manuale d'uso del trattore prima di effettuare l'accoppiamento.
Il collegamento va eseguito su una superficie piana, con motore spento e freno di stazionamento inserito. Prima di attaccare la macchina al trattore regolare la larghezza dei bracci del trattore in funzione della larghezza degli attacchi inferiori della macchina.
Collegare prima gli attacchi inferiore poi quello superiore.

- Rimuovere le spina elastica di sicurezza dai perni di attacco. Posizionare i bracci del trattore tra i tiranti inferiori e fissarli con i perni di aggancio. Rimontare le spina di sicurezza.
- Posizionare il braccio di collegamento superiore tra le piastre del sollevatore superiore e inserire il perno di attacco. Regolare il tirante del terzo punto superiore in modo che quando è in funzione il castello sia perpendicolare al terreno. Bloccare il tirante.
- Assicurarsi che tutte le spine elastiche di sicurezza siano chiuse e nella posizione corretta.

Collegata la macchina al trattore bisogna rimuovere il perno raffigurato in **A** e riposto in **B**.

A

B

Albero Cardanico

Prima di innestare l'albero cardanico leggere le istruzioni di montaggio riportate nel **manuale d'uso del costruttore** del cardano, assicurarsi che il numero di giri e il senso di rotazione della macchina riportati sulla targhetta di identificazione corrispondano a quelli del trattore, controllare che l'albero scorra facilmente per evitare eccessivi sforzi sui cuscinetti della presa di forza.

Per l'innesto:

- Innestare l'estremità dell'albero, dotata di limitatore di sicurezza, nella presa di forza della macchina facendo scattare il fermo.
- Accoppiare l'altra estremità dell'albero cardanico nella presa di forza del trattore facendo scattare il fermo.
- Controllare la lunghezza del cardano rispettando i limiti consigliati dal costruttore dell'albero. Se risulta troppo lungo, non effettuare modifiche ma rivolgersi ad un'Officina Autorizzata o al rivenditore del cardano. Il controllo va fatto con:
    1. Sollevamento tutto alzato
    2. Sollevamento tutto abbassato
    3. Sollevamento in posizione tale che l'albero cardanico sia orizzontale.

sui modelli **DS** e **MS** prima della messa in funzione è importante regolare lo spostamento laterale per evitare danni e malfunzionamenti, poichè è possibile che l'albero cardanico si danneggi urtando la macchina, quando quest'ultima è completamente spostata lateralemte, ciò dipende dal sollevatore del trattore e dalla posizione della PDF.

Procedere come segue:

Rimuovere i quattro bulloni che fissano le piastre **A** e rimuovere le piastre, invertendole e/o usando gli altri fori disponibili per limitare la corsa laterale. Provare la macchina in tutte le posizioni di lavoro possibili per assicurarsi che l'albero cardanico non tocchi nulla.

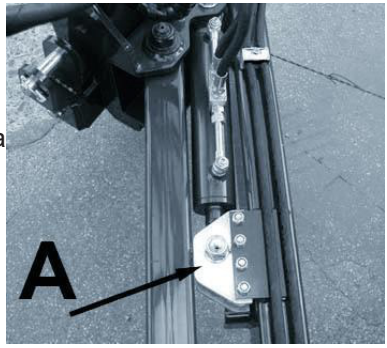

Profondità di Lavoro

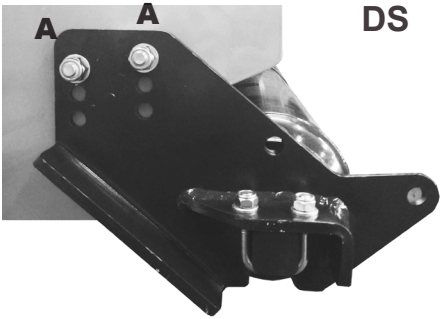

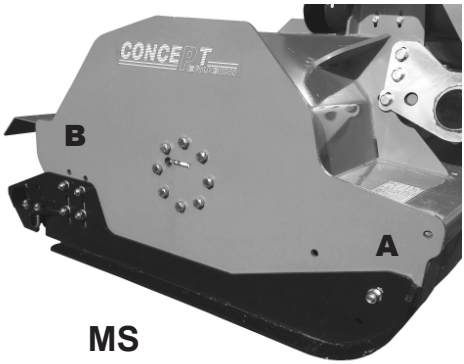

DS

- Rimuovere i bulloni **A**
- Riposizionare la piastra porta rullo nella posizione desiderata e avvitare i bulloni **A**

MS

- Allentare il bullone **A**
- Posizionare la slitta nella posizione desiderata tramite i fori e i bulloni **B** e avvitare i bulloni **A B**

Regolazione Inclinazione

Questa funzione unica consente di regolare la posizione di inclinazione dell'unità di taglio per impostare con precisione l'altezza di taglio.

Ruotare il registro fino ad ottenere la posizione desiderata e bloccarlo. Come optional, la macchina può essere dotata di un pistone idraulico azionabile dal trattore durante il lavoro.

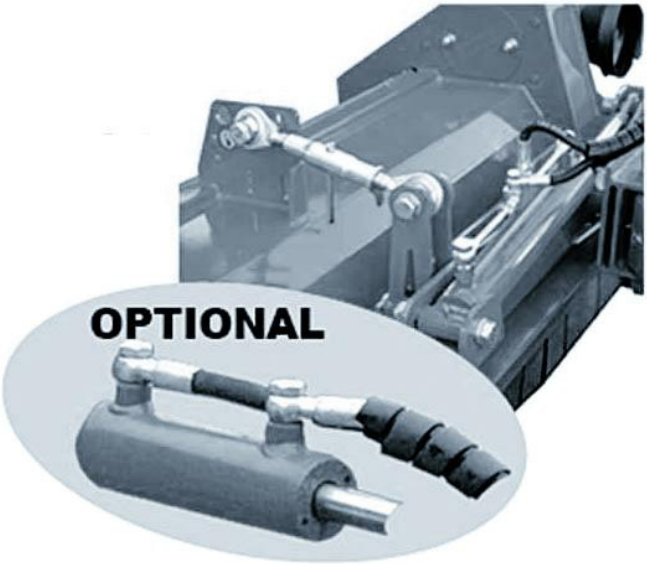

Spostamento Laterale

Collegare i tubi idraulici al distributore a doppio effetto del trattore.

Sul modello **DS** bisogna regolare la lunghezza dei tubi uscenti dalla piastra porta tubi. Allentare i due bulloni e sollevare la piastra fino a fare scorrere i tubi per raggiungere la lunghezza necessaria. Serrare i due bulloni della piastra.

Regolazione di Velocità dello Spostamento

I pistoni idraulici sono dotati di regolatori di flusso. E' importante regolare e ridurre la velocità del pistone per evitare danni alla macchina.

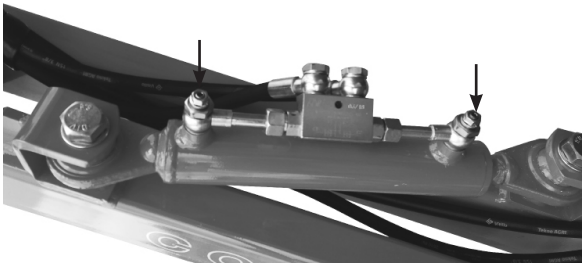

Per regolare la velocità del pistone bisogna agire sui regolatori di flusso indicati in figura dalla freccia.

NB. non stringere troppo il controdado per evitare di rompere la vite centrale.

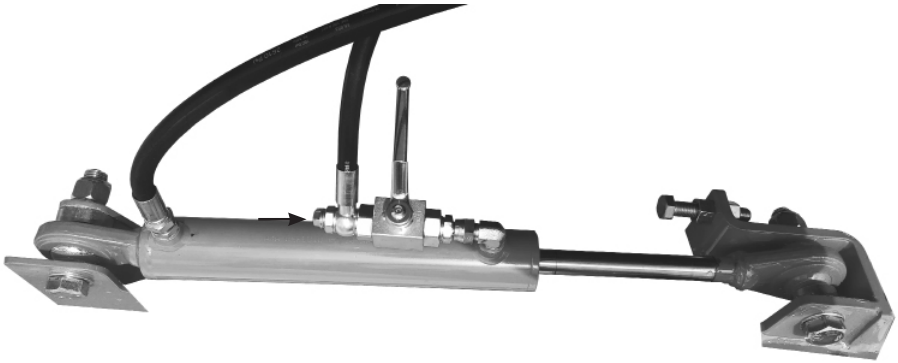

Durante il trasporto è bene chiudere il rubinetto sul martinetto della rotazione della macchina per far si che la macchina rimanga bloccata in posizione.

Messa in Servizio

Ultimate le operazioni di collegamento, registrazione e controllo, la macchina è pronta per la lavorazione.
Raggiunto il posto di lavoro, per dare inizio alla lavorazione, procedere nel seguente modo:

- Abbassare la macchina fino a 5 cm da terra
- Inserire la presa di forza e avviare la macchina
- Raggiungere la velocità di 540/1000 giri/minuto con la PDF a seconda del modello
- Abbassare completamente la macchina
- Iniziare il lavoro

Trasporto su Strada

Quando si viaggia sulle strade pubbliche scollegare l'albero cardanico e seguire le norme del codice della strada del proprio Paese.

Manutenzione

Lubrificazione

Ogni 10 ore:
Ingrassare i supporti del rotore con grasso grafitato utilizzando gli appositi ingrassatori.
Ogni 50 ore:
Nelle macchine dotate di attacco a tre punti con spostamento laterale, ingrassare tutte le parti scorrevoli del traslatore con grasso grafitato.
Controllare il livello dell'olio del riduttore. Se necessario aggiungere olio, usare olio per ingranaggi **EP90**. Il tappo di livello è posizionato a metà altezza della scatola e, secondo i modelli può essere sul fianco o sul davanti.
Ogni 250 ore:
Cambiare l'olio del riduttore almeno una volta l'anno.
Ogni 12 mesi:
Ingrassare i cuscinetti del rullo posteriore.

Limitare la quantità di grasso per evitare danni ai para-polvere che causerebbero un rapido deperimento del cuscinetto.

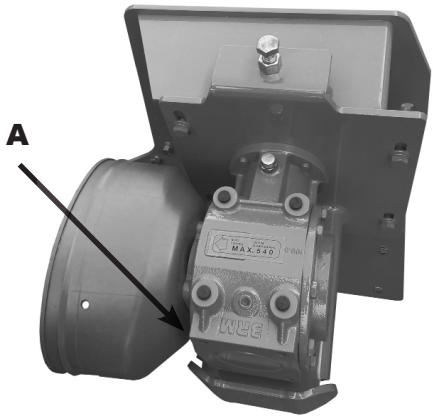

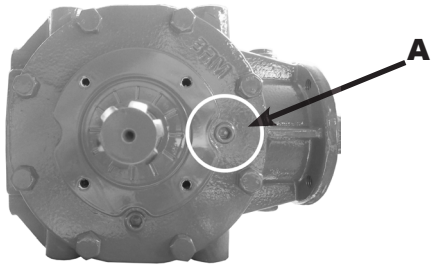

Per controllare il livello dell'olio utilizzare il tappo **A**.

Rotore

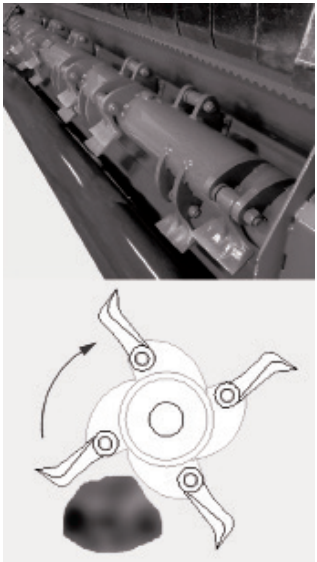

La manutenzione sul rotore è molto importante.
Lubrificare i supporti ogni 10 ore lavorative.
Prima e dopo ogni utilizzo, controllare se il rotore e i supporti degli utensili sono danneggiati.
Se il rotore si danneggia si creano vibrazioni indesiderate che portano alla rottura dei supporti.
Se il rotore è danneggiato, contattare il rivenditore locale.
Controllare che i bulloni siano ben avvitati e che gli utensili non presentino anomalie, altrimenti sostituirli.
Per sostituire le mazze o i coltelli, la macchina deve essere sollevata assicurandosi che sia adeguatamente supportata e messa in sicurezza.

Trasmissione

La trasmissione laterale di tutte le trinciatrice Concept Perugini è dotata di cinghia.
Dopo le prime 2/3 ore di lavoro controllare la tensione delle cinghie tramite l'apposita feritoia **A**. Ci deve essere uno spostamento di 5mm quando vengono applicati 10kgf.

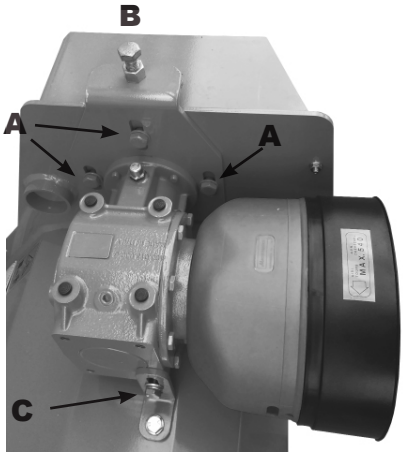

RIDUTTORE INTERNO

- Allentare la vite **C** ed **A**
- Modificare la tensione delle cinghie avvitando o svitando la vite **B**
- **NB** allentare il controdado su **B**
- Ottenuta la tensione ottimale serrare il controdado **B** e **A C**

RIDUTTORE ESTERNO

- Allentare le viti **A** sulla piastra porta scatola
- Modifica la tensione delle cinghie avvitando o svitando la vite **B, NB** allentare prima il controdado su **B**
- Ottenuta la tensione ottimale serrare il controdado **B** e **A**

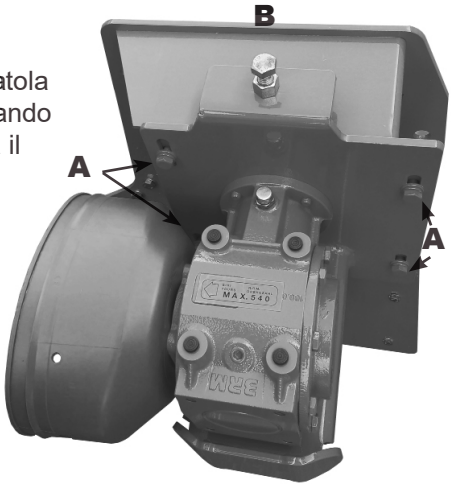

Parasassi

Ispezionare giornalmente le protezioni anteriori. Sostituire immediatamente quelle rotte o piegate. Sbloccare e sfilare il tondino di sostegno fino a liberare la protezione da sostituire, poi infilare di nuovo il tondino e bloccarlo.

Messa a Riposo

Prima del rimessaggio della macchina è consigliabile lavarla e controllare che tutte le parti siano in perfetta efficienza. Se necessario sostituirle. Spruzzare un prodotto antiruggine sulle parti che lavorando hanno perso lo strato di vernice. Ingrassare l'albero cardanico secondo i consigli del costruttore. Sistemarla in un ambiente asciutto.

Parti di Ricambio

Prima di contattare il rivenditore per richiedere le parti di ricambio, assicurarsi di avere a portata di mano i dati identificativi della macchina riportati nella targhetta. Per la corretta individuazione delle parti di ricambio consultare le tavole a seguire: ogni pezzo va ordinato specificandone il codice relativo.
Si raccomanda di utilizzare sempre **ricambi originali**, ricambi riconoscibili dal logo:

GENUINE PARTS

Garanzia

Concept Perugini S.R.L copre la garanzia ad esclusione delle parti soggette ad usura, nel caso in cui si presenti un difetto di lavorazione o di materiale, ed è in qualsiasi modo o in qualsiasi misura non attribuibile ad uso improprio, mancanza di ragionevole cura e usura generale, o all'installazione di ricambi, sostituiti o aggiunti che non sono forniti o approvati da Concept Perugini S.R.L. La mancata osservanza invaliderà la garanzia e in caso di rotture o guasti Concept Perugini S.R.L non è responsabile e non è tenuto a rispondere alle richieste di intervento in garanzia.

CONCEPT PERUGINI
FARM MACHINERY
MADE IN ITALY