GTS

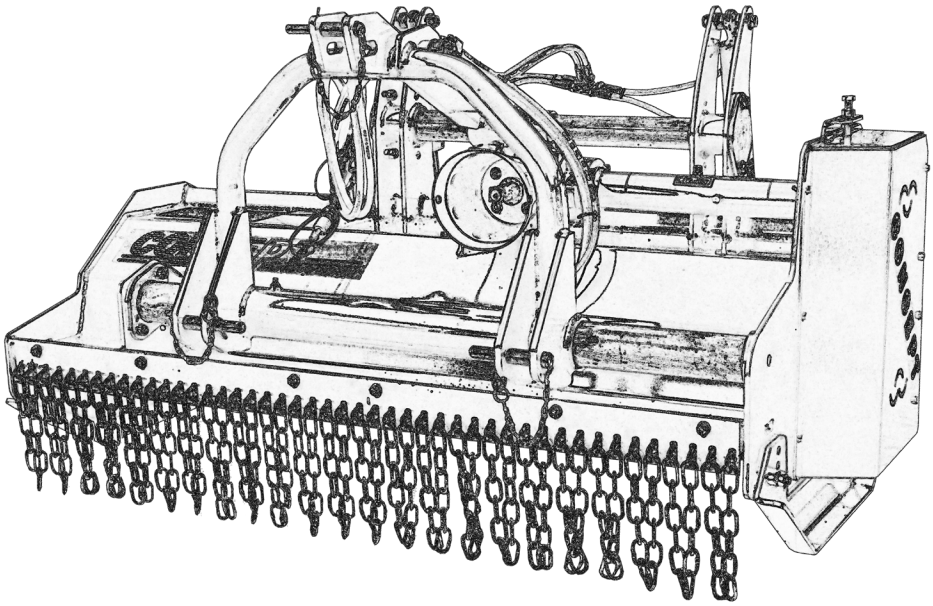

MANUALE DELL'OPERATORE

CONCEPT PERUGINI S.R.L
Via Dell'Artigianato, 11 - 15
47014 Meldola (FC)
Italia

TEL.: +39 0543 494 602
FAX: +39 0543 494 727
www.conceptagri.com
info@conceptagri.com

CONCEPT PERUGINI S.R.L SI RISERVA IL DIRITTO DI MODIFICARE LE CARATTERISTICHE DEI PROPRI PRODOTTI SENZA PREAVVISO

INDICE

Identificazione 4

Informazioni Generali 4

Sicurezza 4

Norme Generali di Sicurezza 6

Requisiti dell'operatore 6

Abbigliamento 6

Collegamento al Trattore 8

Albero Cardanico 8

Profondità di Lavoro 9

Spostamento Idraulico 9

Cofano Posteriore 10

Messa in Servizio 11

Trasporto su Strada 11

Manutenzione 11

Messa a Riposo 14

Parti di Ricambio 14

Garanzia 14

Vi ringraziamo per avere scelto un prodotto CONCEPT PERUGINI, per il quale vi offriamo il nostro supporto e assistenza.

Prima di utilizzare la macchina è importante leggere questo manuale, in particolare le norme di sicurezza e seguire attentamente le indicazioni di utilizzo.
Per ulteriori informazioni sull'utilizzo non esitate a contattare il rivenditore di zona.

La macchina è stata concepita e prodotta per l'utilizzo agricolo, portata da un trattore per la lavorazione del terreno.

Inoltre Concept Perugini S.R.L consiglia di riportare il numero della matricola, anno di costruzione e modello della propria fresa per facilitare l'eventuale ordine di parti di ricambio.

CONCEPT FARM MACHINERY MADE IN ITALY PERUGINI

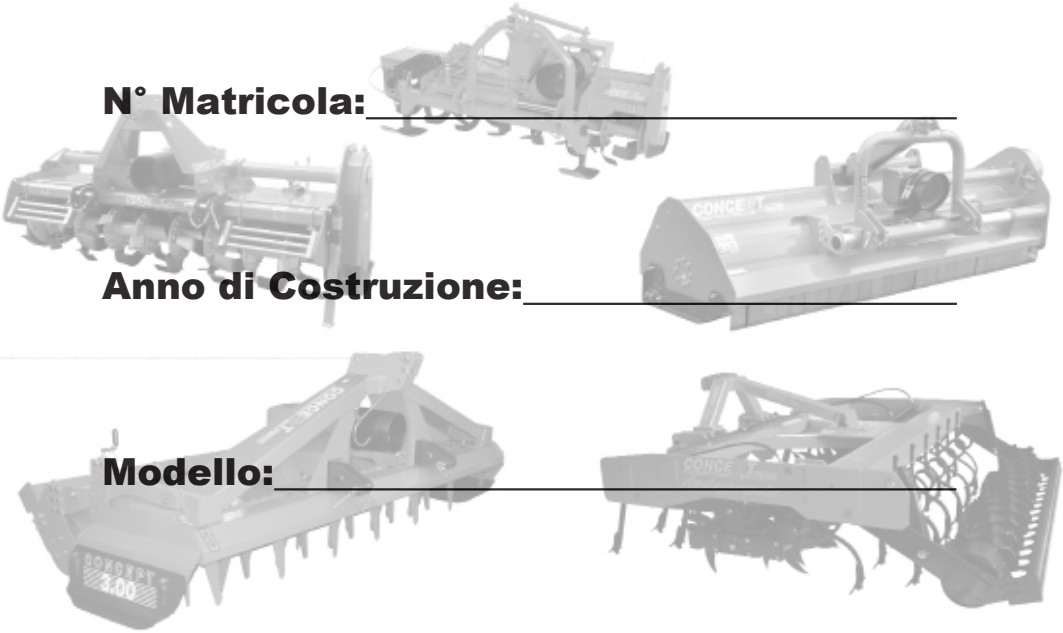

N° Matricola:_____

Anno di Costruzione:_____

Modello:_____

Identificazione

La targhetta di identificazione applicata sulla macchina riporta le seguenti informazioni:

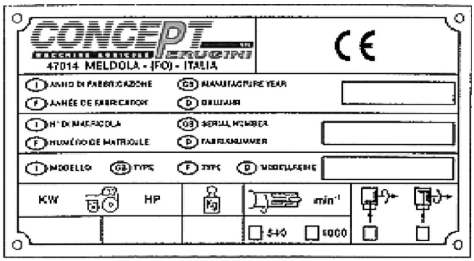

- Nome del costruttore
- Marchio CE
- Anno di costruzione
- Numero di matricola
- Potenza del trattore raccomandata
- Peso
- Velocità e senso di rotazione P.D.F

Questi dati sono importanti e necessari per verificare la compatibilità fra macchina e trattore e per eventuali ordini di ricambi.

Informazioni Generali

In fase di assemblaggio ogni macchina è controllata affinché abbia un funzionamento regolare. Inoltra sarà cura del rivenditore prima della consegna controllare tutte le funzioni della macchina. Come precauzione è buona norma controllare prima dell'uso:

- Il livello dell'olio nel riduttore
- Ingrassare gli ingrassatori
- La pressione dei pneumatici del trattore
- La compatibilità tra la velocità della presa di forza del trattore e della macchina

Sicurezza

In questo manuale vengono usate simbologie per evidenziare livelli di pericolo o informazioni importanti

PERICOLO
Richiama l'attenzione a situazioni che possono pregiudicare la sicurezza di altre persone.

ATTENZIONE
Richiama l'attenzione a situazioni che possono pregiudicare l'efficienza della macchina ma non la sicurezza di altre persone.

IMPORTANTE
Richiama l'attenzione a situazioni che non pregiudicano l'efficienza della macchina o la sicurezza di altre persone.

Gli adesivi di sicurezza devono essere osservati e sempre presenti sulla macchina. In caso contrario contattare il rivenditore per la sostituzione.

	SIMBOLOGIA	SIGNIFICATO
1	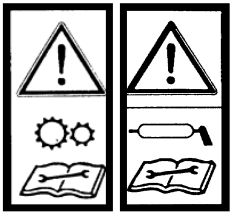	Prima di usare, regolare o far manutenzione sulla macchina è importante che si abbia preso in considerazione le seguenti istruzioni. Manutenzione, lubrificazione ecc. devono essere eseguite col motore fermo, i freni bloccati e la chiave di avviamento rimossa.
2	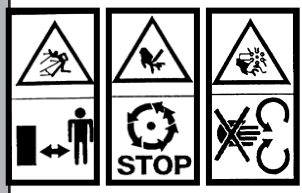	Chiunque si trovi nelle vicinanze della macchina in lavorazione non deve mai essere ad una distanza inferiore a quella di sicurezza. Durante l'uso state lontani dalle parti in movimento e dall'albero cardanico. Non rimuovete le protezioni durante il lavoro o con il trattore in moto.
3		Pericolo di lesioni ai piedi. Chiunque si trovi nelle vicinanze della macchina deve tenersi a distanza di sicurezza.
4		Pericolo di lesioni alle mani. Chiunque si trovi nelle vicinanze della macchina deve tenersi a distanza di sicurezza e non rimuovere le protezioni
5		Manutenzione, lubrificazione ecc. devono essere eseguite con il motore fermo, i freni bloccati e la chiave di avviamento rimossa. Quando la macchina è sollevata deve essere opportunamente supportata.
6		Per il sollevare la macchina utilizzare i punti di sollevamento opportunamente segnalati dal seguente adesivo.

Norme Generali di Sicurezza

- Durante l'uso stare lontani dalle parti in movimento e dall'albero cardanico. Non rimuovere le protezioni durante il lavoro o con il trattore in movimento.
- Manutenzione, lubrificazione, ecc. devono essere eseguite con il motore fermo, i freni bloccati e la chiave rimossa. Per effettuare la manutenzione sotto la macchina, assicurarsi che sia appoggiata su degli appositi cavalletti.
- Durante il trasferimento su strade pubbliche, scollegare l'albero cardanico e seguire il codice stradale.
- Non eseguire lavorazioni notturne se non si dispone di adeguata illuminazione.

Requisiti dell'operatore

Per evitare danni a se stessi e a terzi, l'operatore deve rispondere ai seguenti requisiti:

- **Fisici:** Buona vista e udito, capacità di eseguire tutte le operazioni richieste per il sicuro funzionamento.
- **Mentali:** Capacità di capire, essere attento, responsabile e usare giudizio per non pregiudicare la propria sicurezza e quella degli altri.
- **Cognitivi:** Essere competente nell'eseguire le funzioni d'uso e manutenzione della macchina e deve avere letto e compreso questo manuale.

Abbigliamento

L'operatore deve indossare i seguenti indumenti conformi alle normative vigenti:

- Guanti da lavoro
- Tuta di misura adeguata
- Occhiali da lavoro
- Casco per la protezione della testa
- Scarpe da lavoro

In questo manuale dell’operatore sono riportate le normative di sicurezza e manutenzione della seguente macchina:

GTS

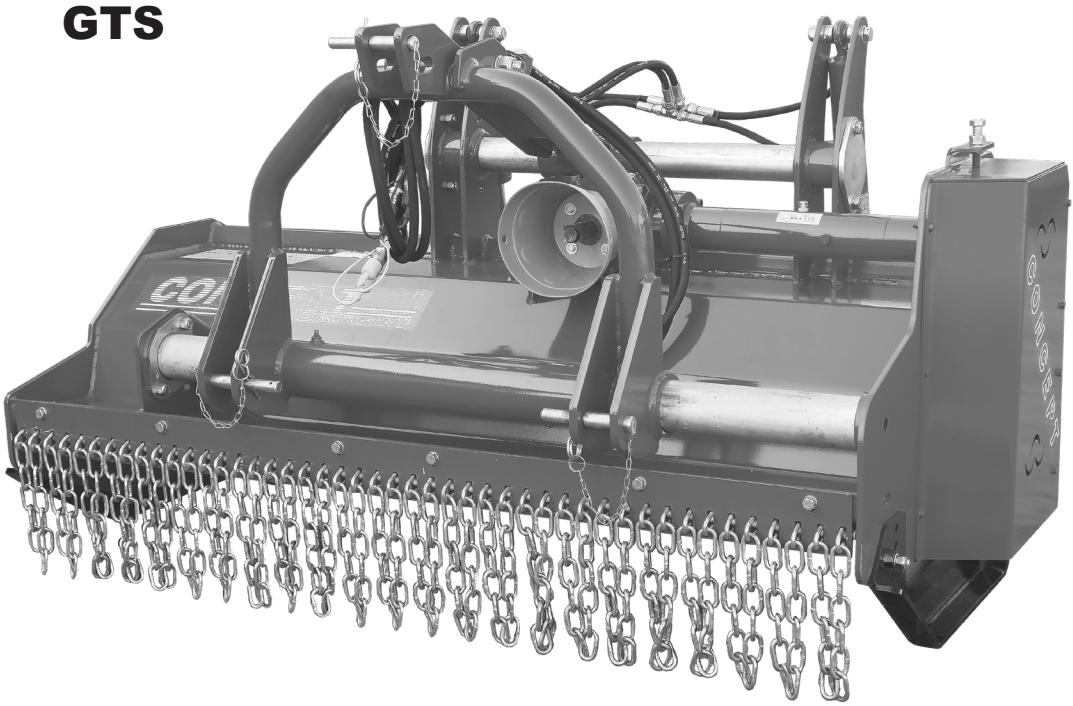

Collegamento al Trattore

Le trinciatrici Concept sono utilizzabili con qualsiasi tipo di trattore munito di attacco a tre punti.
Leggere il manuale d'uso del trattore prima di effettuare l'accoppiamento.
Il collegamento va eseguito su una superficie piana, con motore spento e freno di stazionamento inserito. Prima di attaccare la macchina al trattore regolare la larghezza dei bracci del trattore in funzione della larghezza dei bracci della macchina.
Collegare prima gli attacchi inferiore poi quello superiore.

- Rimuovere le spina elastica di sicurezza dai perni di attacco. Posizionare i bracci del trattore tra i tiranti inferiori e fissarli con i perni di aggancio. Rimontare le spina di sicurezza.
- Posizionare il braccio di collegamento superiore tra le piastre del sollevatore superiore e inserire il perno di attacco. Regolare il tirante del terzo punto superiore in modo che quando è in funzione il castello sia perpendicolare al terreno. Bloccare il tirante.
- Assicurarsi che tutte le spine elastiche di sicurezza siano chiuse e nella posizione corretta.

Albero Cardanico

Prima di innestare l'albero cardanico leggere le istruzioni di montaggio riportate nel **manuale d'uso del costruttore** del cardano, assicurarsi che il numero di giri e il senso di rotazione della macchina riportati sulla targhetta di identificazione corrispondano a quelli del trattore, controllare che l'albero scorra facilmente per evitare eccessivi sforzi sui cuscinetti della presa di forza.

Per l'innesto:

- Innestare l'estremità dell'albero, dotata del limitatore di sicurezza, nella presa di forza della macchina facendo scattare il fermo.
- Accoppiare l'altra estremità dell'albero cardanico nella presa di forza del trattore facendo scattare il fermo.
- Controllare la lunghezza del cardano rispettando i limiti consigliati dal costruttore dell'albero. Se risulta troppo lungo, non effettuare modifiche ma rivolgersi ad un'Officina Autorizzata o al rivenditore del cardano. Il controllo va fatto con:
    1. Sollevamento tutto alzato
    2. Sollevamento tutto abbassato
    3. Sollevamento in posizione tale che l'albero cardanico sia orizzontale.

Profondità di Lavoro

L'altezza di taglio della trinciatrice **GTS** è determinata dalle slitte e dal terzo punto superiore. Per aumentare l'altezza di taglio bisogna abbassare le slitte laterali e quindi regolare il terzo punto superiore in maniera che la macchina sia in piano. Se invece si vuole diminuire l'altezza di taglio di taglio bisogna alzare le slitte e successivamente regolare il terzo punto superiore.

Il rullo posteriore è inglobato nel cofano posteriore e non ha regolazioni. Per regolare le slitte laterali bisogna allentare le viti **A**, riposizionare le slitte nell'altezza desiderata e serrare le viti.

Spostamento Idraulico

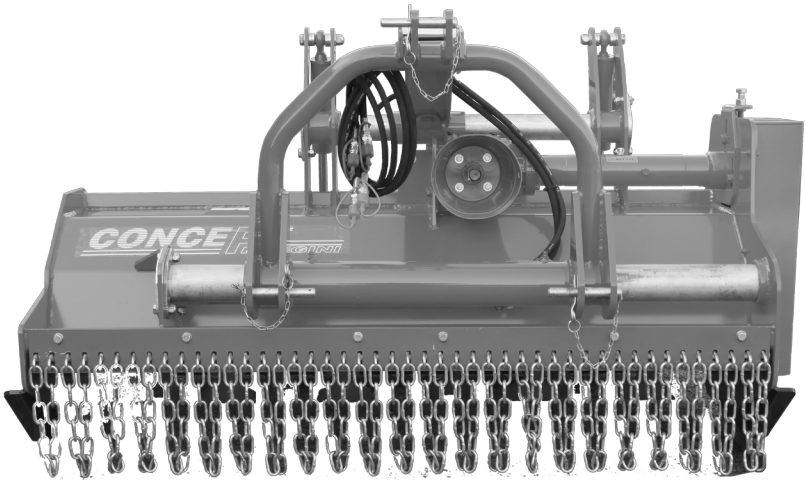

La **GTS** è dotata di uno spostamento laterale di 45 cm azionato idraulicamente dal distributore del trattore.
Controllare il serraggio delle viti di collegamento tubi oleodinamici-martinetto per eventuali perdite dopo la prima messa in campo.
Ogni **50 ore** ingrassare il tubo di scorrimento tramite gli ingrassatori presenti sull'arco del attacco a 3 punti.

Cofano Posteriore

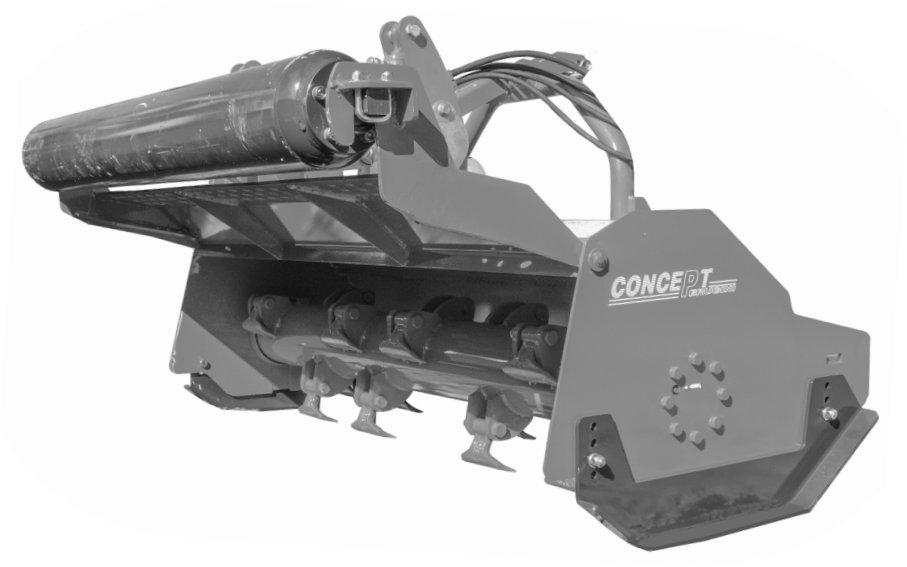

Il rullo posteriore è incorporato al cofano posteriore che si può aprire tramite il martinetti idraulici. Aprendo il cofano posteriore l'utilizzatore può avanzare in retromarcia abattendo e riducendo grosse quantità di potature, piccoli alberi e residui legnosi fino a 15 cm di diametro.
I martinetti idraulici sono dotati di valvole di flusso per variare la velocità di apertura e chiusura del cofano posteriore.

IL COFANO POSTERIORE DEVE RIMANERE CHIUSO DURANTE LA MARCIA IN AVANTI. SOLAMENTE QUANDO SI UTILIZZA LA MACCHINA IN RETROMARCIA E' CONSENTITO APRIRE IL COFANO.

E' CONSENTITO APRIRE IL COFANO POSTERIORE SOLAMENTE SE SI E' CERTI DI NON AVERE PERSONE O ANIMALI NEL RAGGIO DI 100M. E' SEVEREMENTE VIETATO UTILIZZARE LA GTS CON COFANO APERTO IN RETROMARCIA NELLE VICINANZE DI STRADE PUBBLICHE.
LA INOSSERVANZA DI QUESTE REGOLE PUO' CUASARE LESIONI GRAVI O MORTE.

Messa in Servizio

Ultimate le operazioni di collegamento, registrazione e controllo, la macchina è pronta per la lavorazione.
Raggiunto il posto di lavoro, per dare inizio alla lavorazione, procedere nel seguente modo:

- Abbassare la fresa fino a 5 cm da terra
- Inserire la presa di forza e avviare la macchina
- Raggiungere la velocità di 540/1000 giri/minuto con la PDF a seconda del modello
- Abbassare completamente la macchina
- Iniziare il lavoro

E' SEVERAMENTE VIETATO LAVORARE CON IL COFANO POSTERIORE APERTO.
IL COFANO POSTERIORE PUÒ' ESSERE APERTO ESCLUSIVAMENTE A MACCHINA FERMA E TRATTORE SPENTO, SERVE SOLO PER ISPEZIONARE IL ROTORE.

Trasporto su Strada

Quando si viaggia sulla strada pubblica scollegare l'albero cardanico e seguire le norme del codice della strada del proprio Paese.

Manutenzione

Lubrificazione

Ogni 10 ore:
Ingrassare i supporti del rotore con grasso grafitato utilizzando gli appositi ingrassatori.
Ogni 50 ore:
Nelle macchine dotate di attacco a tre punti con spostamento laterale, ingrassare tutte le parti scorrevoli del traslatore con grasso grafitato.
Controllare il livello dell'olio del riduttore. Se necessario aggiungere olio, usare olio per ingranaggi **EP90**. Il tappo di livello è posizionato a metà altezza della scatola e, secondo i modelli può essere sul fianco o sul davanti.
Ogni 250 ore:
Cambiare l'olio del riduttore almeno una volta l'anno.

Rotore

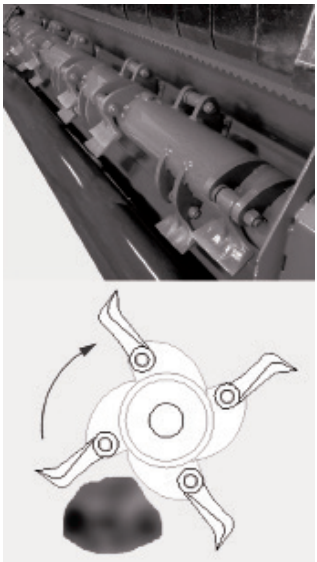

La manutenzione sul rotore è molto importante.
Lubrificare i supporti ogni 10 ore lavorative.
Prima e dopo ogni utilizzo, controllare se il rotore e i supporti degli utensili sono danneggiati.
Se il rotore si danneggia si creano vibrazioni indesiderate che porteranno alla rottura dei supporti. Se il rotore è danneggiato, contattare il rivenditore locale per una sostituzione o fare in modo che venga riparato.
Controllare che i bulloni siano ben serrati e che gli utensili non presentino anomalie, altrimenti sostituirle.
Per sostituire le mazze o i coltelli, la macchina deve essere sollevata e sostituite da sotto, assicurarsi che la macchina sia adeguatamente supportata e messa in sicurezza.

Trasmissione

La trasmissione su tutte le trinciatrice Concept Perugini è tramite cinghia.
Dopo le prime 2/3 ore di lavoro controllare la tensione delle cinghie tramite l'apposita feritoia **A**. Ci deve essere uno spostamento di 5mm quando vengono applicate 10kgf.

Regolazione Cinghie

- Allentare i 3 bulloni **C**
- Allentare i 4 bulloni **A**
- Stringere o allentare **B** per regolare la tensione delle cinghie. **NB**. prima di agire su **B** assicurarsi di aver allentato il controdado
- Ottenuta la giusta tensione serrare tutti i bulloni **C**
- Spostare il riduttore in verticale in maniera che il semiasse sia perpendicolare al fianco

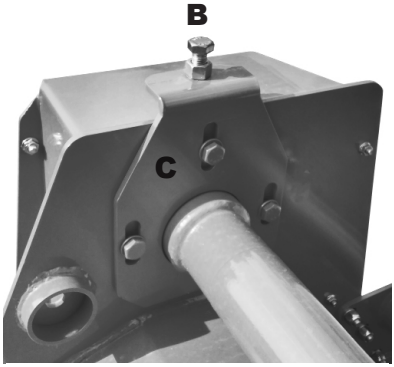

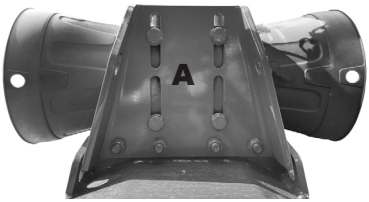

Parasassi

Ispezionare giornalmente le protezioni anteriori. Se le catene risultano essere danneggiate o rovinate sostituirle immediatamente. La catena deve essere doppia.

I LAVORI DI MANUTENZIONE VANNO ESEGUITI CON IL TRATTORE SPENTO E PDF DISINSERITA

Messa a Riposo

Prima del rimessaggio della macchina è consigliabile lavarla e controllare che tutte le parti siano in perfetta efficienza. Se necessario sostituirle. Spruzzare un prodotto antiruggine sulle parti che lavorando hanno perso lo strato di vernice. Ingrassare l'albero cardanico secondo i consigli del costruttore. Sistemarla in un ambiente asciutto.

Parti di Ricambio

Prima di contattare il rivenditore per richiedere le parti di ricambio, assicurarsi di avere a portata di mano i dati identificativi della macchina riportati nella targhetta. Si raccomanda di utilizzare sempre **ricambi originali**, ricambi riconoscibili dal logo:

GENUINE PARTS

Garanzia

Concept Perugini S.R.L copre la garanzia con l'esenzione delle parti soggette ad usura, a condizione che il difetto sia dovuto a difetti di lavorazione o materiale ed è in qualsiasi modo o in qualsiasi misura non attribuibile ad uso improprio, mancanza di ragionevole cura e usura generale o all'installazione di ricambi, sostituzioni o componenti aggiuntivi che non sono forniti o approvati da Concept Perugini S.R.L la mancata osservanza invaliderà la garanzia e in caso di rotture o guasti Concept Perugini S.R.L non è responsabile e non è tenuto a rispondere alle richieste di intervento in garanzia.

CONCEPT
FARM MACHINERY
MADE IN ITALY
ERUGINI