MT MX KT ST DT DTS

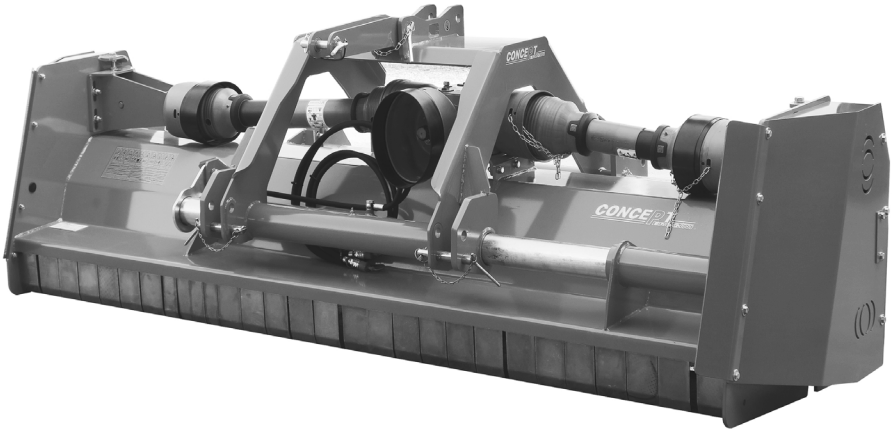

MANUALE DELL'OPERATORE

CONCEPT PERUGINI S.R.L
Via Dell'Artigianato, 11 - 15
47014 Meldola (FC)
Italia

TEL.: +39 0543 494 602
FAX: +39 0543 494 727
www.conceptagri.com
info@conceptagri.com

CONCEPT PERUGINI S.R.L SI RISERVA IL DIRITTO DI MODIFICARE LE CARATTERISTICHE DEI PROPRI PRODOTTI SENZA PREAVVISO

INDICE

Identificazione....4

Informazioni Generali....4

Sicurezza....4

Norme Generali di Sicurezza....6

Requisiti dell'operatore....6

Abbigliamento....6

Collegamento al Trattore....8

Attacco 3 Punti Reversibile....8

Albero Cardanico....9

DT DTS....9

Profondità di Lavoro....10

Rullo Posteriore....11

Spostamento Idraulico....11

Messa in Servizio....11

Trasporto su Strada....12

Manutenzione....12

Regolazione Cinghie....13

Messa a Riposo....15

Parti di Ricambio....15

Garanzia....15

Vi ringraziamo per avere scelto un prodotto CONCEPT PERUGINI, per il quale vi offriamo il nostro supporto e assistenza.

Prima di utilizzare la macchina è importante leggere questo manuale, in particolare le norme di sicurezza e seguire attentamente le indicazioni di utilizzo.
Per ulteriori informazioni non esitate a contattare il rivenditore di zona.

La macchina è stata concepita e prodotta per l'utilizzo agricolo, portata da un trattore per la lavorazione del terreno.

Inoltre Concept Perugini S.R.L consiglia di riportare il numero della matricola, anno di costruzione e modello per facilitare l'eventuale ordine di parti di ricambio.

CONCEPT FARM MACHINERY PERUGINI MADE IN ITALY

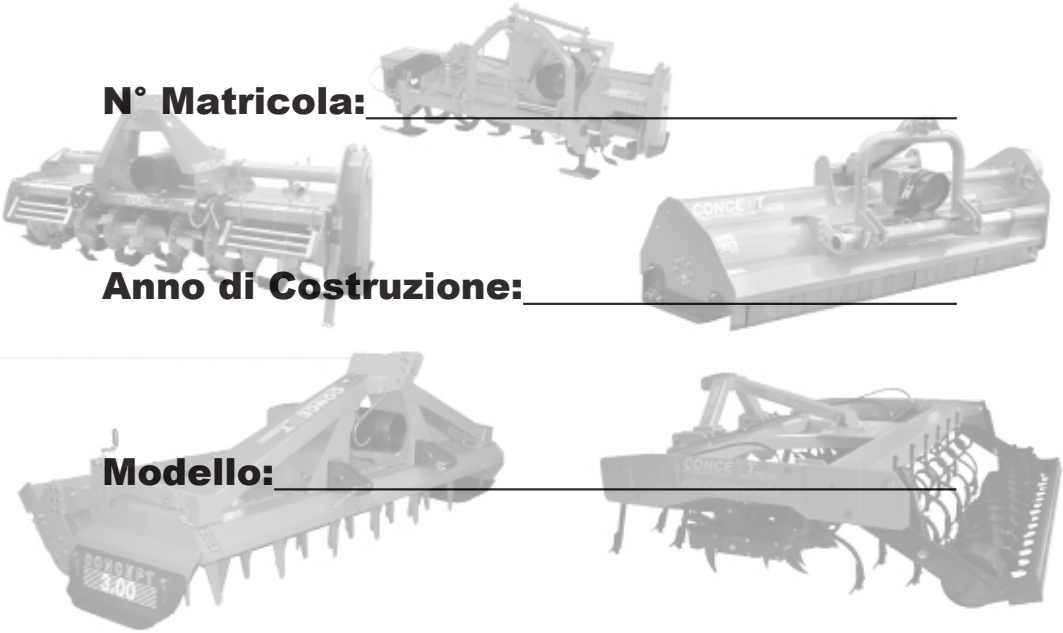

N° Matricola:_____

Anno di Costruzione:_____

Modello:_____

Identificazione

La targhetta di identificazione applicata sulla macchina riporta le seguenti informazioni:

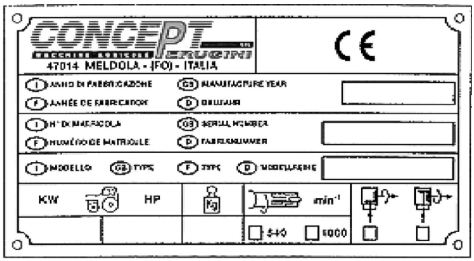

- Nome del costruttore
- Marchio CE
- Anno di costruzione
- Numero di matricola
- Potenza del trattore raccomandata
- Peso
- Velocità e senso di rotazione P.D.F

Questi dati sono importanti e necessari per verificare la compatibilità fra macchina e trattore e per eventuali ordini di ricambi.

Informazioni Generali

In fase di assemblaggio ogni macchina è controllata affinché abbia un funzionamento regolare. Inoltra sarà cura del rivenditore prima della consegna controllare tutte le funzioni della macchina. Come precauzione è buona norma controllare prima dell'uso:

- Il livello dell'olio nel riduttore
- Ingrassare gli ingrassatori
- La pressione dei pneumatici del trattore
- La compatibilità tra la velocità della presa di forza del trattore e quella della macchina

Sicurezza

In questo manuale vengono usate simbologie per evidenziare livelli di pericolo o informazioni importanti

PERICOLO
Richiama l'attenzione a situazioni che possono pregiudicare la sicurezza di altre persone.

ATTENZIONE
Richiama l'attenzione a situazioni che possono pregiudicare l'efficienza della macchina ma non la sicurezza di altre persone.

IMPORTANTE
Richiama l'attenzione a situazioni che non pregiudicano l'efficienza della macchina o la sicurezza di altre persone.

Gli adesivi di sicurezza devono essere osservati e sempre presenti sulla macchina. In caso contrario contattare il rivenditore per la sostituzione.

	SIMBOLOGIA	SIGNIFICATO
1	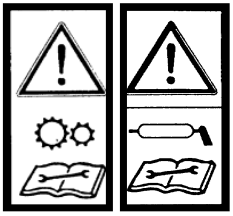	Prima di usare, regolare o far manutenzione sulla macchina è importante che si siano lette le seguenti istruzioni. Manutenzione, lubrificazione ecc. devono essere eseguite col motore fermo, i freni bloccati e la chiave di avviamento rimossa.
2	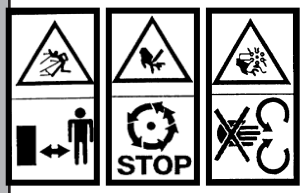	Chiunque si trovi nelle vicinanze della macchina in lavorazione non deve mai essere ad una distanza inferiore a quella di sicurezza. Durante l'uso mantenersi lontani dalle parti in movimento e dall'albero cardanico. Non rimuovere le protezioni durante il lavoro o con il trattore in moto.
3		Pericolo di lesioni ai piedi. Chiunque si trovi nelle vicinanze della trincia deve tenersi a distanza di sicurezza.
4		Pericolo di lesioni alle mani. Chiunque si trovi nelle vicinanze della macchina deve tenersi a distanza di sicurezza e non rimuovere le protezioni
5		Manutenzione, lubrificazione ecc. devono essere eseguite con il motore fermo, i freni bloccati e la chiave di avviamento rimossa. Quando la macchina è sollevata deve essere opportunamente supportata.
6		Per sollevare la macchina utilizzare i punti di sollevamento opportunamente segnalate dal seguente adesivo.

Norme Generali di Sicurezza

- Durante l'uso stare lontani dalle parti in movimento e dall'albero cardanico. Non rimuovere le protezioni durante il lavoro o con il trattore in movimento.
- Manutenzione, lubrificazione, ecc. devono essere eseguite con il motore fermo, i freni bloccati e la chiave rimossa. Per effettuare la manutenzione sotto la macchina, assicurarsi che sia appoggiata su degli appositi cavalletti.
- Durante il trasferimento su strade pubbliche, scollegare l'albero cardanico e seguire il codice stradale.
- Non eseguire lavorazioni notturne se non si dispone di adeguata illuminazione.

Requisiti dell'operatore

Per evitare danni a se stessi e a terzi, l'operatore deve rispondere ai seguenti requisiti:

- **Fisici:** Buona vista e udito, capacità di eseguire tutte le operazioni richieste per il sicuro funzionamento.
- **Mentali:** Capacità di capire, essere attento, responsabile e usare giudizio per non pregiudicare la propria sicurezza e quella degli altri.
- **Cognitivi:** Essere competente nell'eseguire le funzioni d'uso e manutenzione della macchina e deve avere letto e compreso questo manuale.

Abbigliamento

L'operatore deve indossare i seguenti indumenti conformi alle normative vigenti:

- Guanti da lavoro
- Tuta di misura adeguata
- Occhiali da lavoro
- Casco per la protezione della testa
- Scarpe da lavoro

DTS

DT

MX

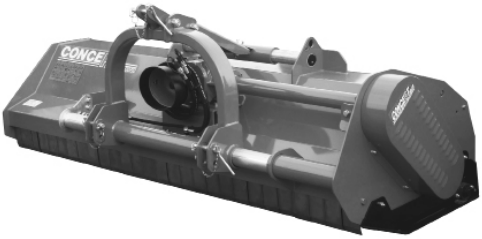

MT

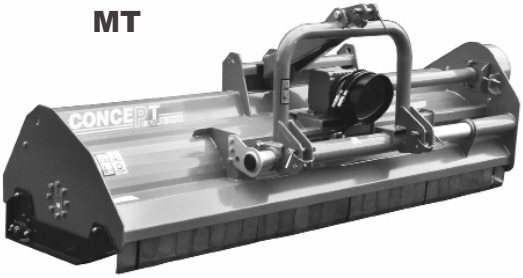

KT

ST

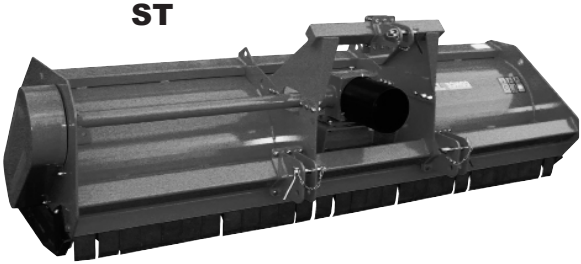

Collegamento al Trattore

Le trinciatrici Concept sono utilizzabili con qualsiasi tipo di trattore munito di attacco a tre punti.
Leggere il manuale d'uso del trattore prima di effettuare l'accoppiamento.
Il collegamento va eseguito su una superficie piana, con motore spento e freno di stazionamento inserito. Prima di attaccare la macchina al trattore regolare la larghezza del terzo punto del trattore in funzione degli attacchi inferiori della trincia.
Collegare prima gli attacchi inferiori poi quello superiore.

- Rimuovere le spina elastica di sicurezza dai perni di attacco. Posizionare i bracci del trattore tra i tiranti inferiori e fissarli con i perni di aggancio. Rimontare le spina di sicurezza.
- Posizionare il braccio di collegamento superiore tra le piastre del sollevatore superiore e inserire il perno di attacco. Regolare il tirante del terzo punto superiore in modo che quando è in funzione il castello sia perpendicolare al terreno. Bloccare il tirante.
- Assicurarsi che tutte le spine elastiche di sicurezza siano chiuse e nella posizione corretta.

Attacco 3 Punti Reversibile

I modelli **KT DT DTS** sono macchine reversibili che possono essere collegate al trattore sia anteriormente sia posteriormente..

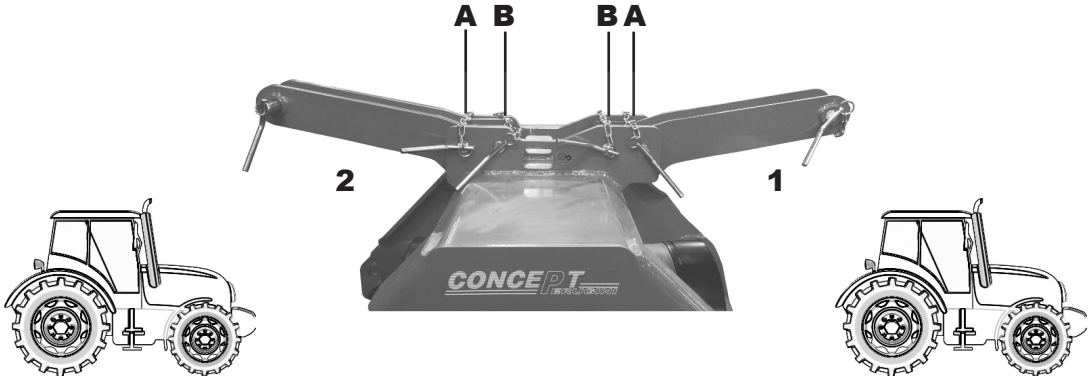

Per passare la macchina da posteriore (posizione **2**) a frontale (posizione **1**) bisogna rimuovere le spine **A** e **B** dal terzo punto superiore e spostare l'attacco in posizione **1** rimettendo le spine **A** e **B**.

Durante il trasporto è molto importante avere inserito la spina **B** mentre durante la lavorazione si consiglia di rimuovere **B** in modo che la macchina possa seguire l'andamento del terreno.

Albero Cardanico

Prima di innestare l'albero cardanico leggere le istruzioni di montaggio riportate nel **manuale d'uso del costruttore** del cardano, assicurarsi che il numero di giri e il senso di rotazione della macchina riportati sulla targhetta di identificazione corrispondano a quelli del trattore, controllare che l'albero scorra facilmente per evitare eccessivi sforzi sui cuscinetti della presa di forza.

Per l'innesto:

- Innestare l'estremità dell'albero, dotata di limitatore di sicurezza, nella presa di forza della macchina facendo scattare il fermo.
- Accoppiare l'altra estremità dell'albero cardanico nella presa di forza del trattore facendo scattare il fermo.
- Controllare la lunghezza del cardano rispettando i limiti consigliati dal costruttore dell'albero. Se risulta troppo lungo, non effettuare modifiche ma rivolgersi ad un'Officina Autorizzata o al rivenditore del cardano. Il controllo va fatto con:
    1. Sollevamento tutto alzato
    2. Sollevamento tutto abbassato
    3. Sollevamento in posizione tale che l'albero cardanico sia orizzontale.

DT DTS

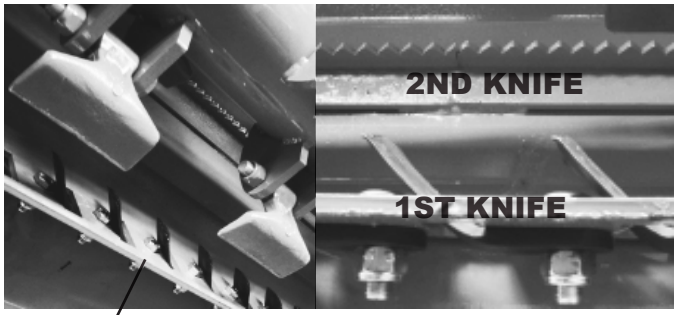

Y BLADE

I modelli **DT DTS** sono delle trinciatrici molto robuste dotate di doppia cofanatura e doppio controcoltello. Questo permette di affrontare un lavoro più impegnativo rispetto ad un normale trincia.

Il primo controcoltello è composto dai coltelli della trinciatrice modello XT e serve a ridurre il volume del materiale più ingombrante. Il secondo controcoltello è composto da una lamiera dentata posta a pochi centimetri dagli utensili che permette di trinciare molto finemente il materiale lasciando un taglio corto e pulito.

E' molto importante controllare i coltelli del primo controcoltello, se questi si rompono o si danneggiano il materiale di maggior volume non verrà ridotto causando delle possibli rotture.

Il DTS è dotato di un riduttore con un ingresso e due uscite che aziona le due trasmissioni laterali, esso è dotato di un solo albero di ingresso, perché con un utleriore albero di ingresso posteriore la rotazione del rotore non sarebbe corretta. Pertanto, quando la macchina viene utilizzata frontale il cambio deve essere ruotato fisicamente in modo da avere l'albero di ingresso rivolto verso il trattore.
A seconda del tipo di trattore, il cambio deve essere ruotato in uno dei seguenti modi:

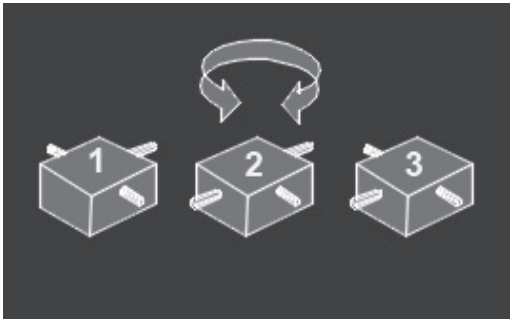

Trattore con presa di forza standard (gira in senso antiorario guardando il davanti del trattore)

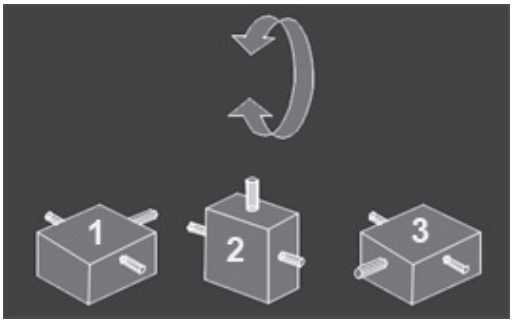

Trattore con cabina girevole, perciò utilizza la P.D.F posteriore sia per macchine posteriori sia per macchine frontali. (Girando in senso orario guardando il retro del trattore)

Profondità di Lavoro

I pattini portarullo sono simili per tutte le macchine. Per modificare l'altezza di lavoro bisogna:

- Allentare il dado **A**
- Svitare completamente le viti **B**
- Riposizionare il pattino nella posizione desiderata e stringere **B**
- Serrare **A**

Rullo Posteriore

Il rullo posteriore è collegato al pattino tramite un mozzo, che in caso di rotture permette di essere cambiato rapidamente. Essendo inoltre un mozzo chiuso non necessità di manutenzione.

Per togliere il rullo dalla macchina basta svitare il cavallotto ad U.

Spostamento Idraulico

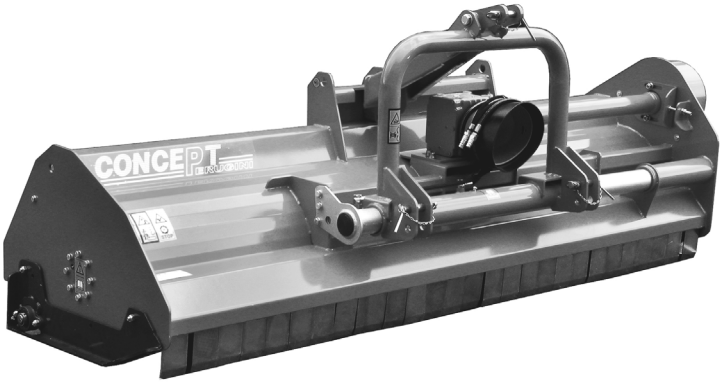

Tutti i modelli a parte l'**ST** sono provvisti di spostamento idraulico.

Per azionare lo spostamento bisogna collegare i tubi idraulici al distributore a doppio effetto del trattore.

Ingrassare i tubi di scorrimento ogni 50 ore di lavoro.

Messa in Servizio

Ultimate le operazioni di collegamento, registrazione e controllo, la macchina è pronta per la lavorazione.
Raggiunto il posto di lavoro, per dare inizio alla lavorazione, procedere nel seguente modo:

- Abbassare la trincia fino a 5 cm da terra
- Inserire la presa di forza e avviare la macchina
- Raggiungere la velocità di 540/1000 giri/minuto con la PDF a seconda del modello
- Abbassare completamente la macchina
- Iniziare il lavoro

E' SEVERAMENTE VIETATO LAVORARE CON IL COFANO POSTERIORE APERTO.
IL COFANO POSTERIORE PUÒ' ESSERE APERTO ESCLUSIVAMENTE A MACCHINA FERMA E TRATTORE SPENTO, SERVE SOLO PER ISPEZIONARE IL ROTORE.

Trasporto su Strada

Quando si viaggia sulle strade pubbliche scollegare l'albero cardanico e seguire le norme del codice della strada del proprio Paese.

Manutenzione

Lubrificazione

Ogni 10 ore:
Ingrassare i supporti del rotore con grasso grafitato utilizzando gli appositi ingrassatori.
Ogni 50 ore:
Nelle macchine dotate di attacco a tre punti con spostamento laterale, ingrassare tutte le parti scorrevoli del traslatore con grasso grafitato.
Controllare il livello dell'olio del riduttore. Se necessario aggiungere olio, usare olio per ingranaggi **EP90**. Il tappo di livello è posizionato a metà altezza della scatola e, secondo i modelli può essere sul fianco o sul davanti.
Ogni 250 ore:
Cambiare l'olio del riduttore almeno una volta l'anno.
Ogni 12 mesi:
Ingrassare i cuscinetti del rullo posteriore.

Limitare la quantità di grasso per evitare danni ai para-polvere che causerebbero un rapido deperimento del cuscinetto.

Rotore

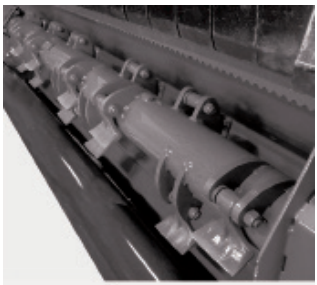

La manutenzione sul rotore è molto importante.
Lubrificare i supporti ogni 10 ore lavorative.
Prima e dopo ogni utilizzo, controllare se il rotore e i supporti degli utensili sono danneggiati.
Se il rotore si danneggia si creano vibrazioni indesiderate che portano alla rottura dei supporti.
Se il rotore è danneggiato, contattare il rivenditore locale per una sostituzione o fare in modo che venga riparato.
Controllare che i bulloni siano ben avvitati e che gli utensili non presentino anomalie, altrimenti sostituirli.
Per sostituire le mazze o i coltelli, la macchina deve essere sollevata assicurandosi che la macchina sia adeguatamente supportata e messa in sicurezza.

Trasmissione

La trasmissione laterale di tutte le trinciatrice Concept Perugini è dotata di cinghie.
Dopo le prime 2/3 ore di lavoro controllare la tensione delle cinghie tramite l'apposita feritoia **A**. Ci deve essere uno spostamento di 5mm quando vengono applicate 10kgf.

Regolazione Cinghie

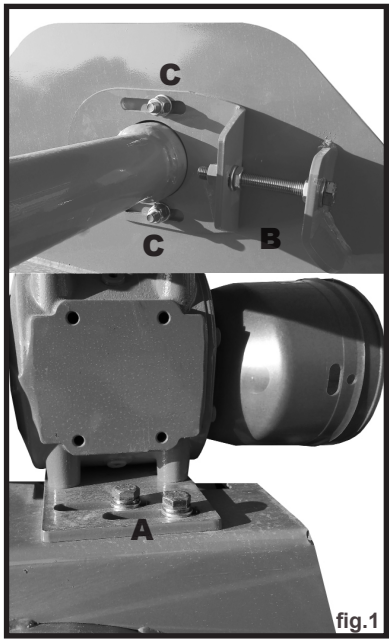

fig.1

MT MX KT ST fig.1 **DT** fig.2

- Allentare i 2 dadi **C**
- Allentare i 4 bulloni **A**
- Regolare la tensione delle cinghie tramite la vite **B**. **NB**, accertarsi di aver allentato il controdado su **B**
- Ottenuta la tensione ottimale serrare **C** e il controdado su **B**
- Spostare la scatola del riduttore in maniera da rendere il semiasse perpendicolare al fianco del trincia, in seguito stringere i bulloni **A**

fig.2

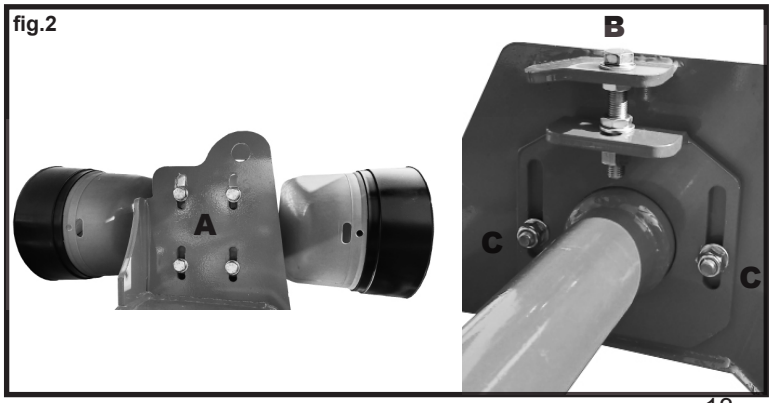

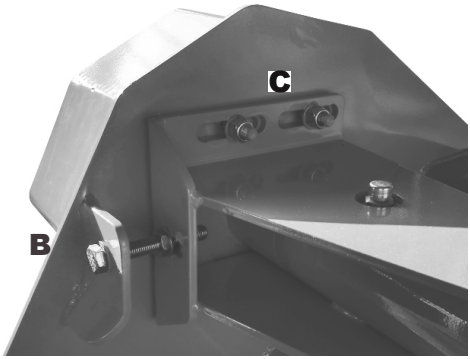

DTS

- Allentare i 4 dadi **C**
- Regolare la tensione delle cinghie tramite la vite **B**. **NB**, accertarsi di aver allentato il controdado su **B**
- Serrare **C**

Parasassi

Ispezionare giornalmente le protezioni anteriori. Sostituire immediatamente quelle rotte o piegate. Sbloccare e sfilare il tondino di sostegno fino a liberare la protezione da sostituire, poi infilare di nuovo il tondino e bloccarlo.

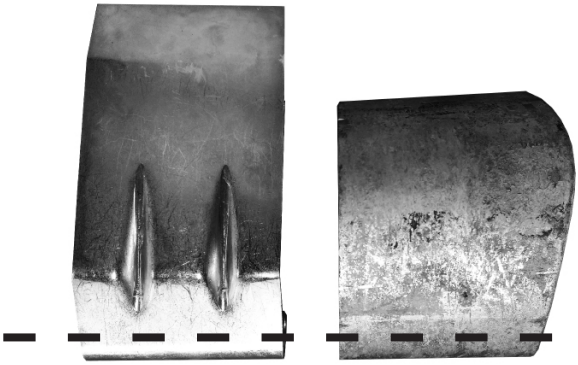

I LAVORI DI MANUTENZIONE VANNO ESEGUITI CON IL TRATTORE SPENTO E PDF DISINSERITA

Messa a Riposo

Prima del rimessaggio della macchina è consigliabile lavarla e controllare che tutte le parti siano in perfetta efficienza. Se necessario sostituirle. Spruzzare un prodotto antiruggine sulle parti che lavorando hanno perso lo strato di vernice. Ingrassare l'albero cardanico secondo i consigli del costruttore. Sistemarla in un ambiente asciutto.

Parti di Ricambio

Prima di contattare il rivenditore per richiedere le parti di ricambio, assicurarsi di avere a portata di mano i dati identificativi della macchina riportati nella targhetta. Per la corretta individuazione delle parti di ricambio consultare le tavole a seguire: ogni pezzo va ordinato specificandone il codice relativo.
Si raccomanda di utilizzare sempre **ricambi originali**, ricambi riconoscibili dal logo:

GENUINE PARTS

Garanzia

Concept Perugini S.R.L copre la garanzia ad esclusione delle parti soggette ad usura, nel caso in cui si presenti un difetto di lavorazione o di materiale, ed è in qualsiasi modo o in qualsiasi misura non attribuibile ad uso improprio, mancanza di ragionevole cura e usura generale, o all'installazione di ricambi, sostituiti o aggiunti che non sono forniti o approvati da Concept Perugini S.R.L. La mancata osservanza invaliderà la garanzia e in caso di rotture o guasti Concept Perugini S.R.L non è responsabile e non è tenuto a rispondere alle richieste di intervento in garanzia.

CONCEPT ERUGINI

CONCEPT ERUGINI

FARM MACHINERY

MADE IN ITALY